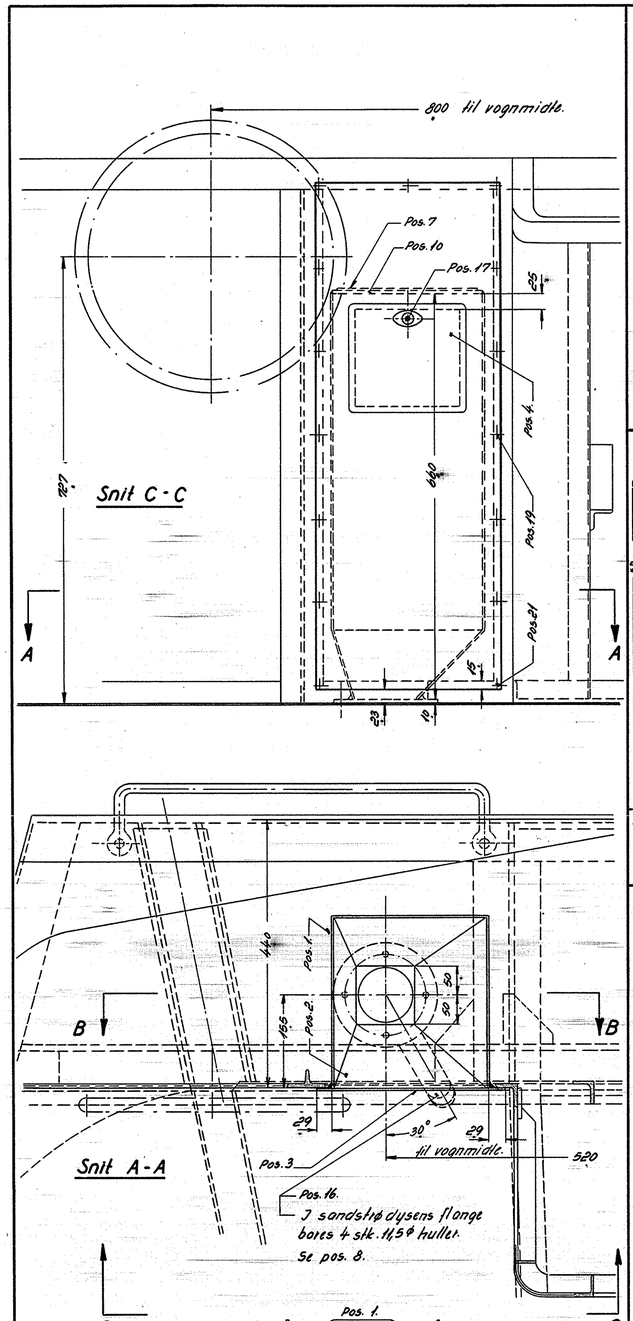

Bemærk hvordan snittet er lagt.

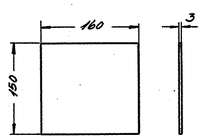

Betegnelse	del til låge			
Ant. ialt		Pos. 6	Mat.	sf. 37
Ordr.		Stk. 9664	Tegn.	301L - 17.070

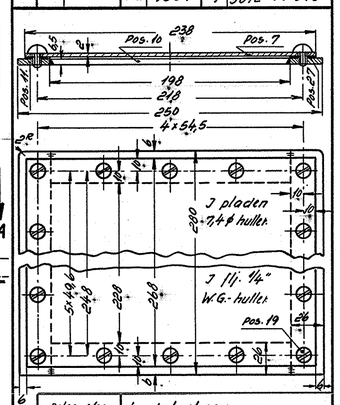

Betegnelse	topdæksel og ramme			
Ant. ialt		Pos. 7, 10, 11, 19, 26	Mat.	sf. 37
Ordr.		Stk. 9664	Tegn.	301L - 17.070

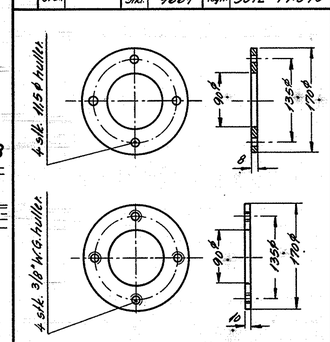

Betegnelse	flanget			
Ant. ialt		Pos. 8 og 9	Mat.	sf. 37
Ordr.		Stk. 9664	Tegn.	301L - 17.070

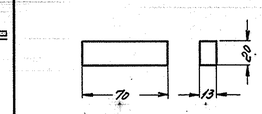

Betegnelse	afstandsstykke			
Ant. ialt		Pos. 12	Mat.	sf. 37
Ordr.		Stk. 9664	Tegn.	301L - 17.070

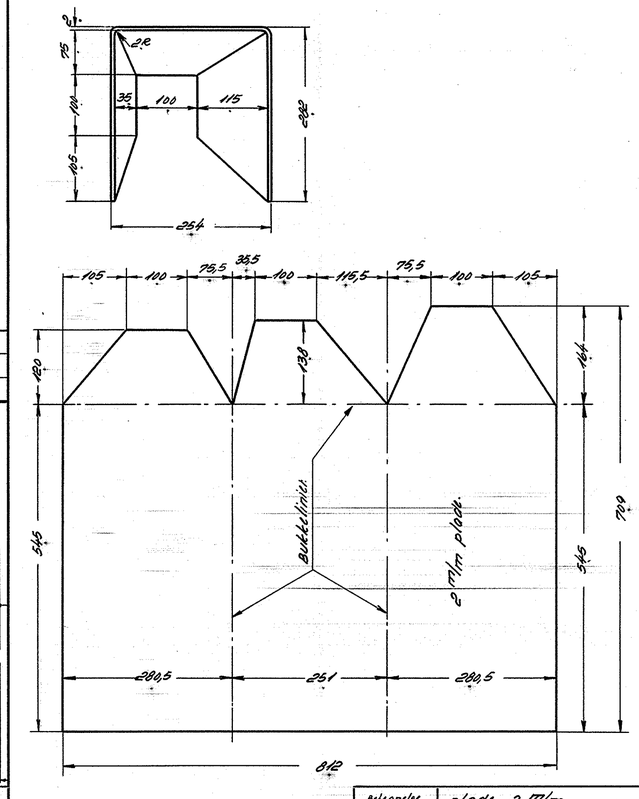

Betegnelse	plade 2 m/m			
Ant. ialt		Pos. 1	Mat.	sf. 37
Ordr.		Stk. 9664	Tegn.	301L - 17.070

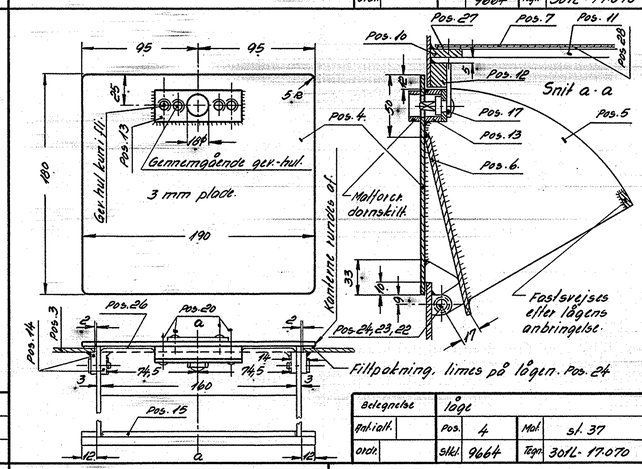

Betegnelse	låge			
Ant. ialt		Pos. 4	Mat.	sf. 37
Ordr.		Stk. 9664	Tegn.	301L - 17.070

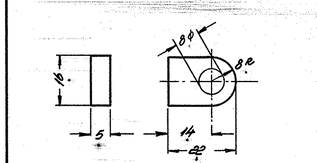

Betegnelse	del til hængsel			
Ant. ialt		Pos. 14	Mat.	sf. 37
Ordr.		Stk. 9664	Tegn.	301L - 17.070

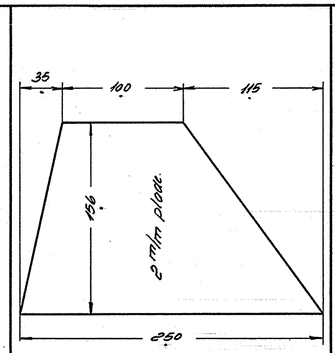

Betegnelse	plade 2 m/m			
Ant. ialt		Pos. 2	Mat.	sf. 37
Ordr.		Stk. 9664	Tegn.	301L - 17.070

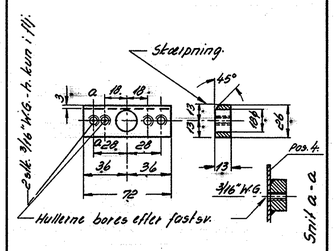

Betegnelse	afstandsstykke			
Ant. ialt		Pos. 13	Mat.	sf. 37
Ordr.		Stk. 9664	Tegn.	301L - 17.070

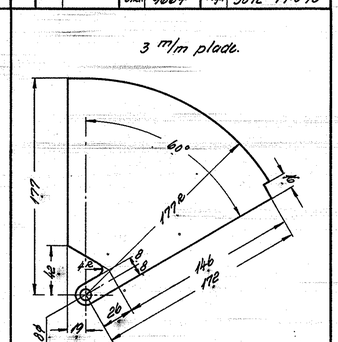

Betegnelse	del til låge			
Ant. ialt		Pos. 5	Mat.	sf. 37
Ordr.		Stk. 9664	Tegn.	301L - 17.070

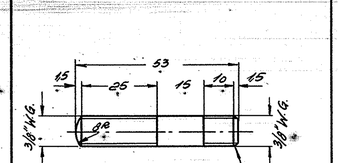

Betegnelse	topskrue			
Ant. ialt		Pos. 18	Mat.	blk. sf.
Ordr.		Stk. 9664	Tegn.	301L - 17.070

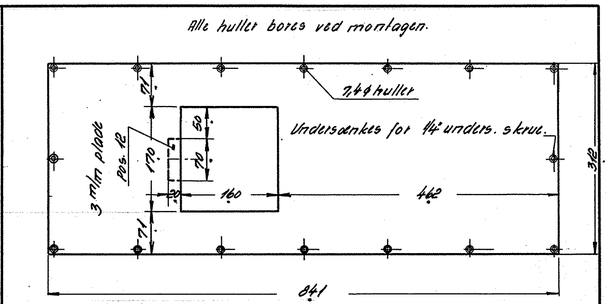

Betegnelse	plade 3 m/m			
Ant. ialt		Pos. 3	Mat.	sf. 37
Ordr.		Stk. 9664	Tegn.	301L - 17.070

Stk.	Betegnelse	Pos.	Materiale kvalitet	Model nr. eller materiale afgrænse	lø	Færdig vægt / stk.
8	3/8" fjederskivet	31	fj. st.	magasin		
8	3/8" W.G. møttikket	30	st.	magasin		
6	gummipakning 170ø x 90ø x 2	29	gummi	570 x 380 x 2		
4	filtstrimlet 20 x 3 x 228	28	filt	750 x 70 x 3		
4	— " — 20 x 3 x 238	27	filt			
4	— " — 10 x 2 x 190	26	filt			
4	filtstrimlet 10 x 2 x 160	25	filt	760 x 25 x 2		
4	spændeskivet 17ø x 8ø x 2	24	st.	magasin		
4	splitbolte 7,7ø x 18	23	— " —	købes		
4	splittet 2ø x 15 D.S. 172	22	— " —	— " —		
6	1/4" W.G. skruer m. undørs. h. l. 10 malforch. linsef.	21	— " —	— " —		
8	3/16" W.G. skruer m. undørs. f. l. 10 malforch. 1:12	20	— " —	købes		
62	1/4" W.G. skruer m. undørs. linsef. hv.	19	st.	magasin		
8	3/8" W.G. x 53 topskruer	18	blk. st.	blk. st. 3/8ø x 480		
2	dørnlås	17		100 L - 726		
2	sandstøb dyse	16		301L - 22.020/39		
2	del til låge flj. 16 x 5 x 110	15	sf. 37	flj. 16 x 5 x 400		
8	del til hængsel flj. 16 x 5 x 22	14	— " —	flj. 16 x 5 x 240		
2	afstandsstykke flj. 26 x 13 x 72	13	— " —	flj. 26 x 13 x 160		
2	afstandsstykke flj. 20 x 13 x 70	12	— " —	flj. 20 x 13 x 160		
4	del til ramme flj. 26 x 6,5 x 280	11	— " —	flj. 26 x 6,5 x 1140		
4	del til ramme flj. 26 x 6,5 x 198	10	— " —	flj. 26 x 6,5 x 820		
2	flanget 170ø x 90ø x 10	9	"	pl. 350 x 180 x 10		
2	flanget 170ø x 90ø x 8	8	— " —	pl. 350 x 180 x 8		
2	dæksel pl. 2 mm	7	— " —	pl. 500 x 200 x 2		
2	del til låge pl. 3 mm	6	— " —	pl. 310 x 170 x 3		
4	del til låge — " —	5	— " —	pl. 300 x 410 x 3		
2	låge — " —	4	— " —	pl. 400 x 200 x 3		
2	plade pl. 3 mm	3	— " —	pl. 860 x 665 x 3		
2	plade pl. 2 mm	2	— " —	pl. 400 x 175 x 2		
2	plade pl. 2 mm	1	sf. 37	pl. 1460 x 830 x 2		

Tegn. B.J.	Rev. E.P. 11/11 52.	Afl.	TL -
Kalk. G.S. 10-11-52	Norm.	Dato.	
Dato.	Rettelse		Indeks
9/8-52	Pos. 18 ændret. Pos. 30 og 31 tilf.		a

Målestok: 1:1, 1:2,5, 1:5

FRICHS

Anvendelse: Diesel-el. 750 hk. loko.

Sandkasse i førerrum.

Stykliste nr.: 9664

Tegningens nummer: 301L - 17.070

Indeks: a