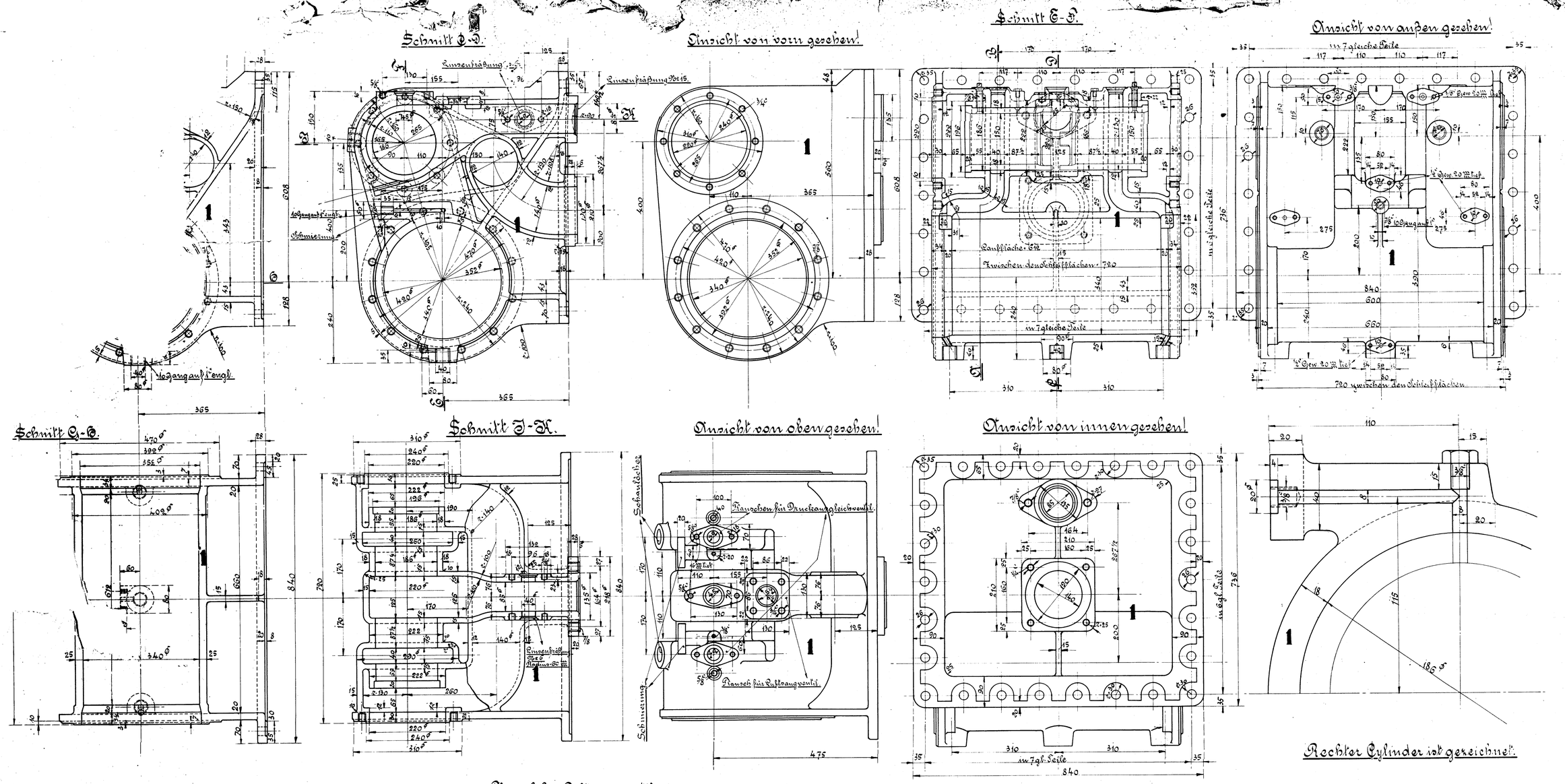

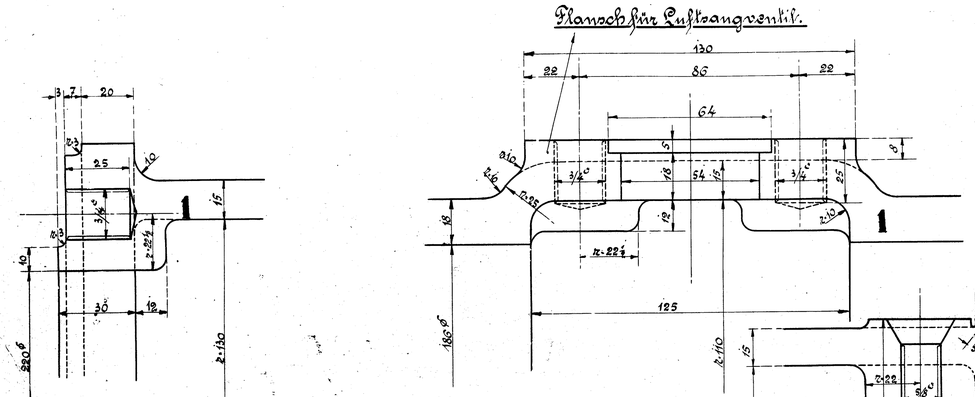

Ausführung für eine Lokomotive.					Materialbestellung für eine Lokomotive.		Fertig-Gewicht
Stückzahl	Benennung	Nummern	Material	Werkstatt	Zeichn. Pos.	Dimensionen und Modellzeichen	kg.
2	Dampfcylinder {1 mal links, 1 mal rechts	1	Gußeisen				
52	Schrauben No 8	2	Fl. E.				
52	Muttern dazu mit Gew. No 8	3	" "				

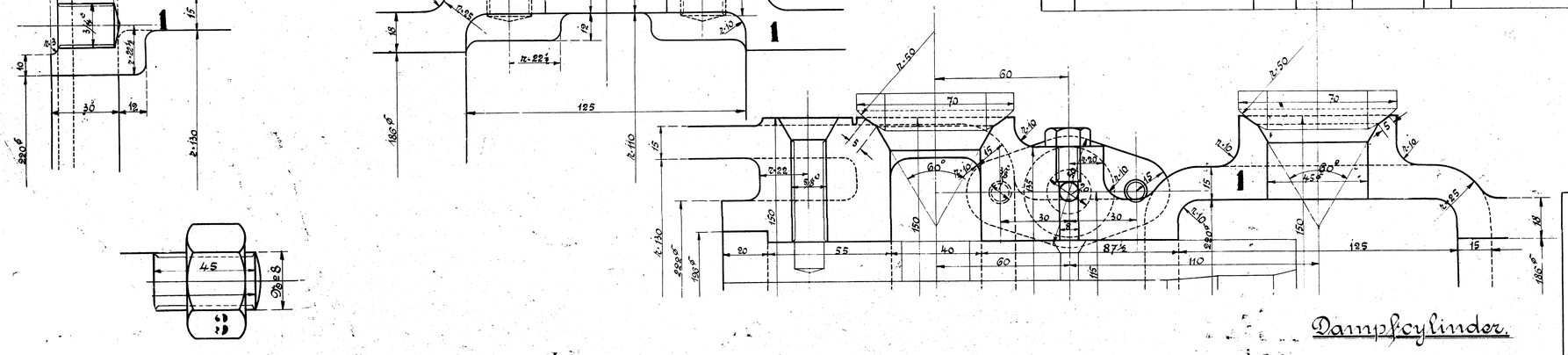

HENSCHEL & SOHN
CASSEL

Dampfcylinder
der 1C1" Heißd. Tender-Lok.

Fabr. No

Z. No 181