12833 / 34

Ausführung für eine Lokomotive.					Materialbestellung für 1 Lok.		Fertig Gewicht
Stück zahl	Benennung	Nummer	Material	Werkstatt	Zeichen Los.	Dimensionen und Modellzeichen	kg.
2	Halter 1 St. rechts. 1 St. links	1	Fl.-E.				
2	Fußtrittschalen	2	" "			Riffelblech	
4	Schrauben	3	" "				
4	Muttern.	4	" "				

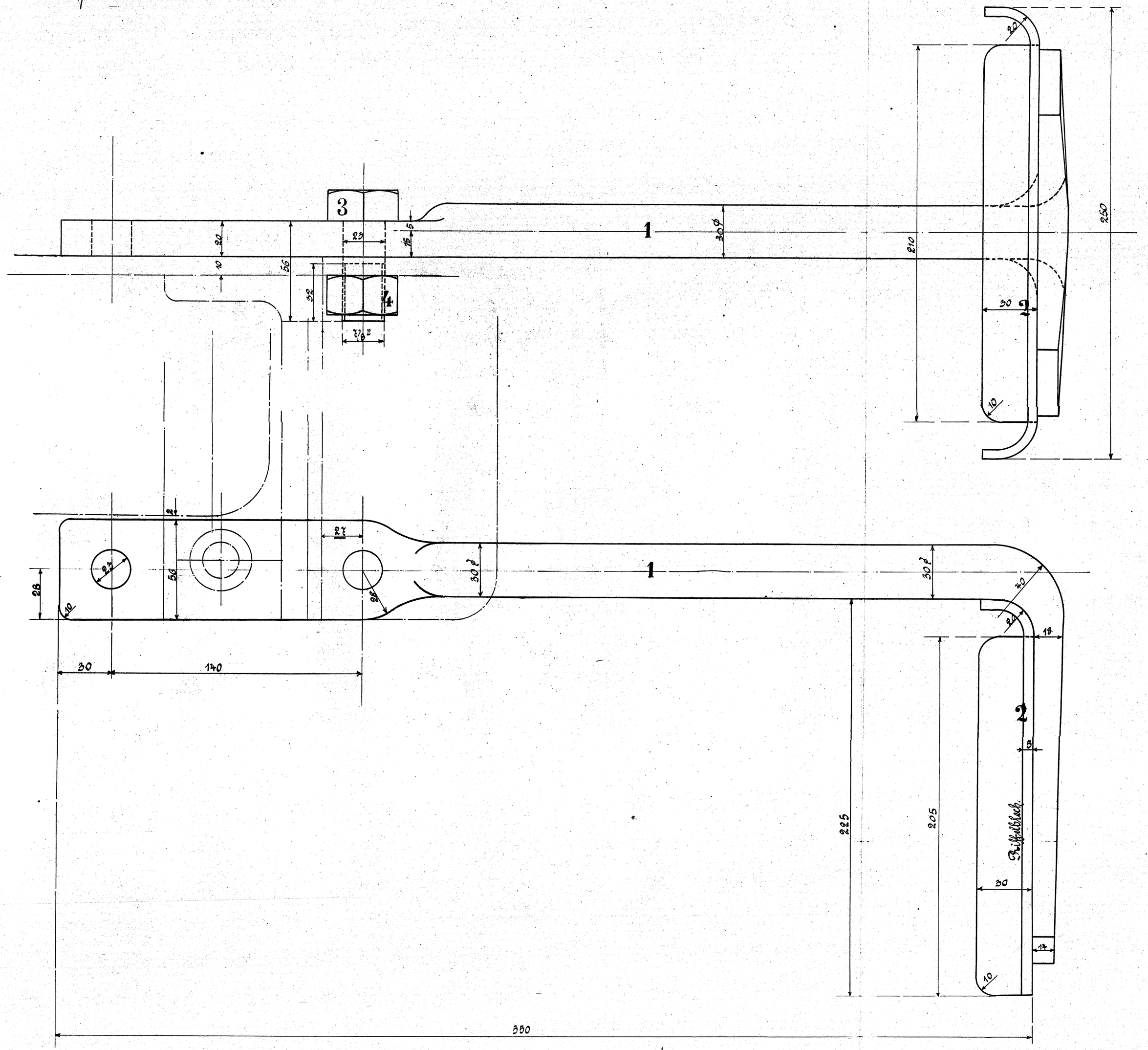

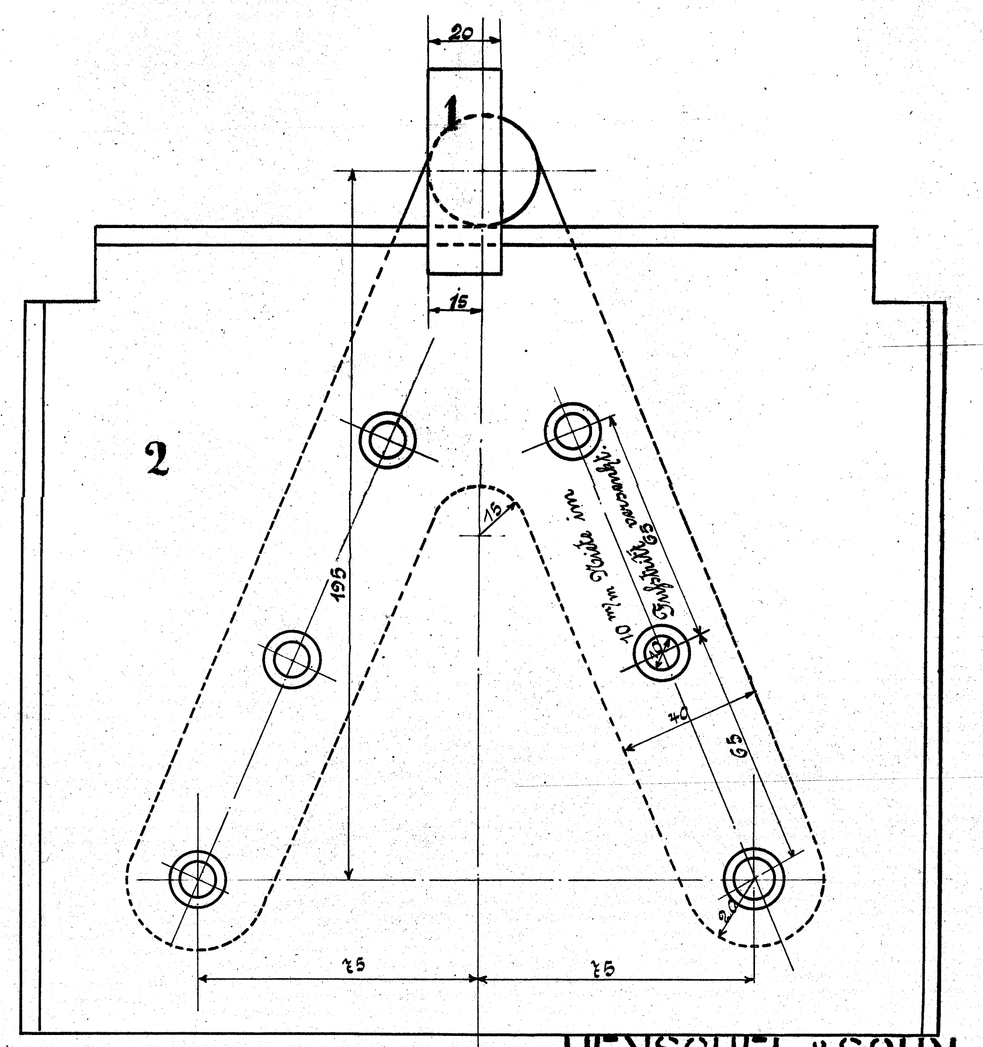

HENSCHEL & SOHN
CASSEL

Fußtritt an vorderer Bußferbohle.

Fußtritt an vorderer Bußferbohle

der 1-C-1 Heißdampf-Tender-Lok.

Fabr.-Nr.

Zeichg.-Nr. 163