12833

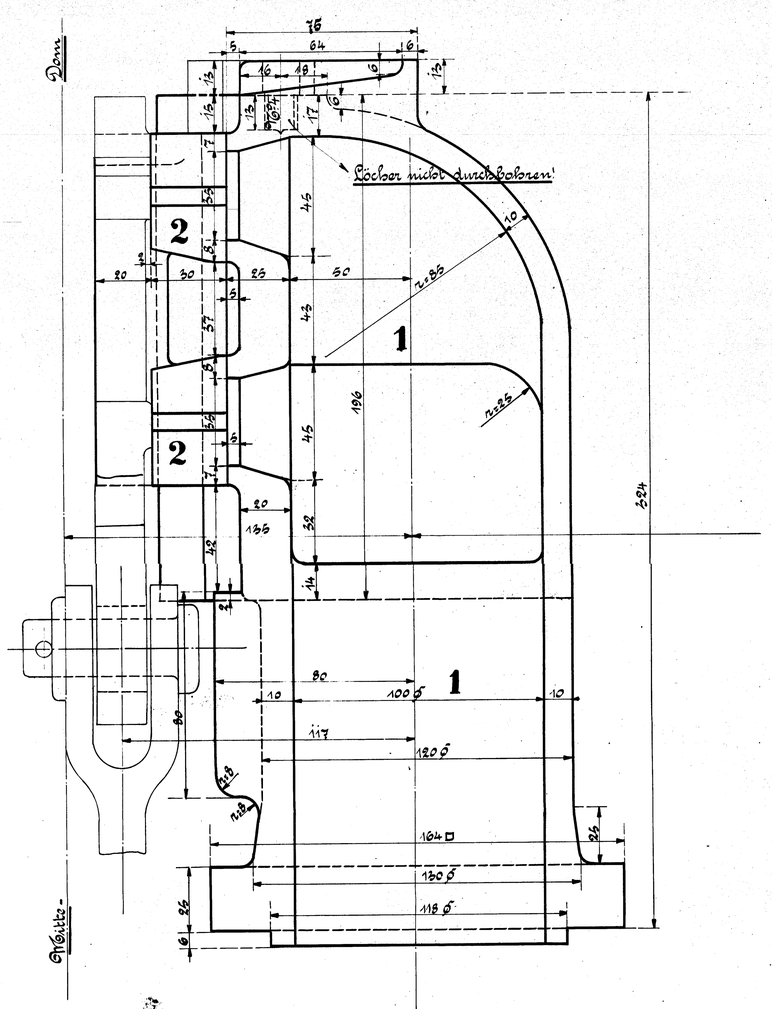

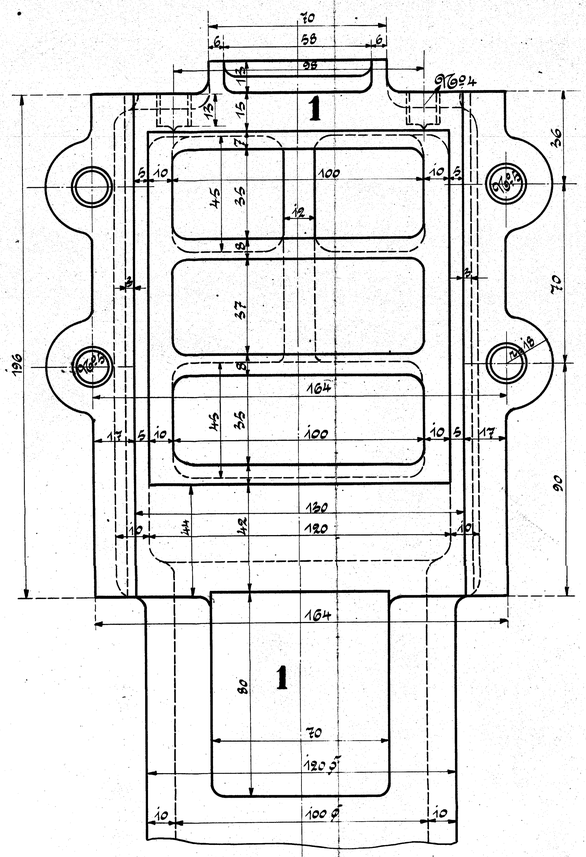

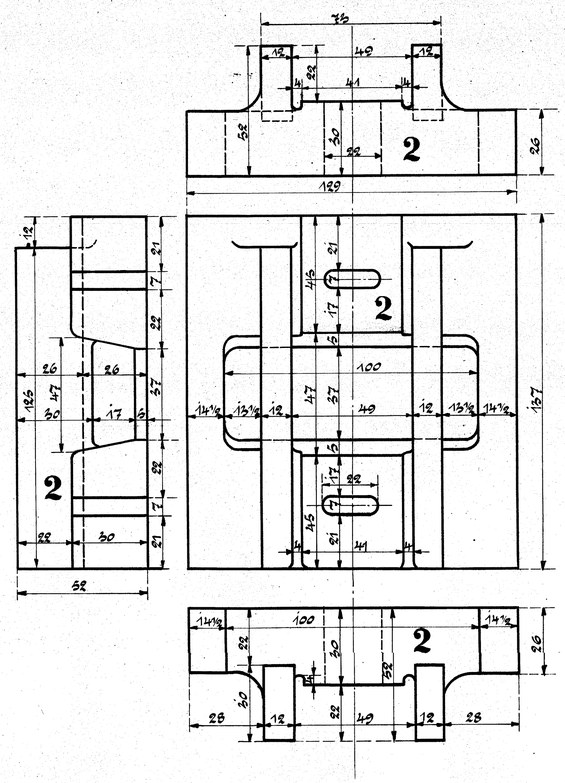

Ausführung für eine Lokomotive					Materialbestellung f. eine Lokomotive		Fertig Gewicht
Stückzahl	Benennung	Nummern	Material	Werkstatt	Zeichen Pos.	Dimensionen und Modellzeichen	kg
1	Regulatorkopf	1	G. E.				
1	Grundschieber	2	Br.				
4	Schrauben No 6	3	Fl. E.				
4	Kapselmutter No 6.	4	R. G.				

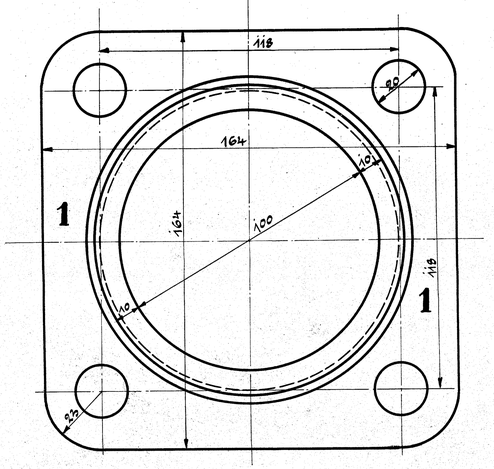

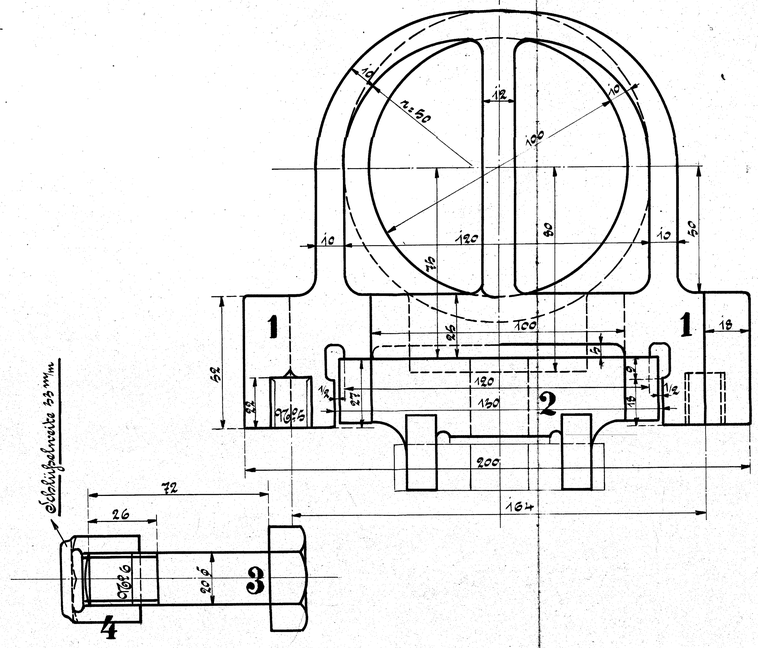

HENSCHEL & SOHN
CASSEL

Regulatorkopf

Regulatorkopf
zur 1. C 1. Heißd. Tender Lokomotive
Fabr. No
Zeichn. No 62