12833-34

## Manometerhahn.

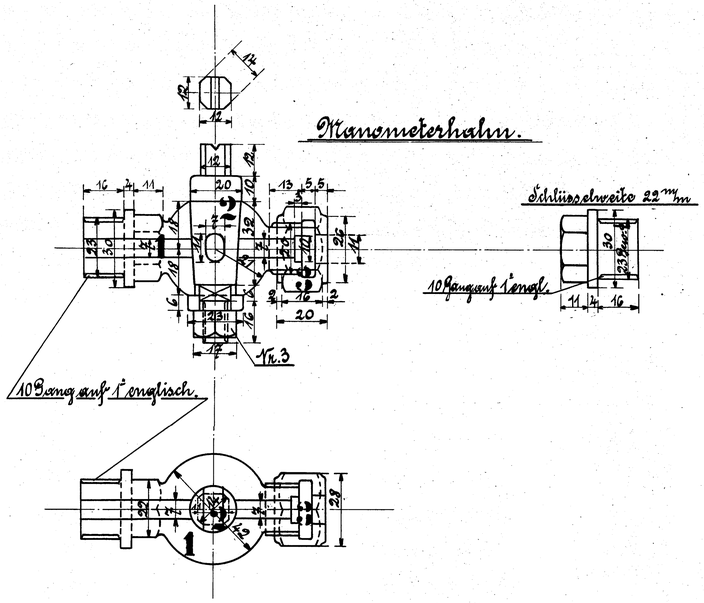


## Normalventil Nr. 975 für Läuterwerk.

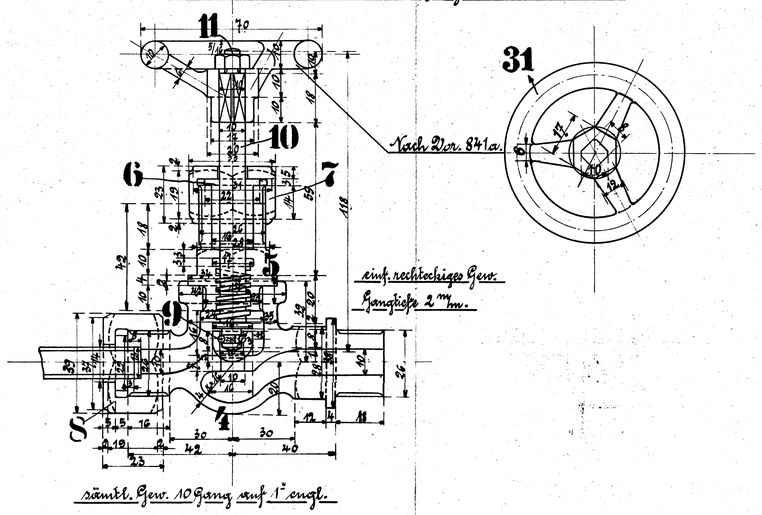


## Anwärmbahn für Schmierpresse.

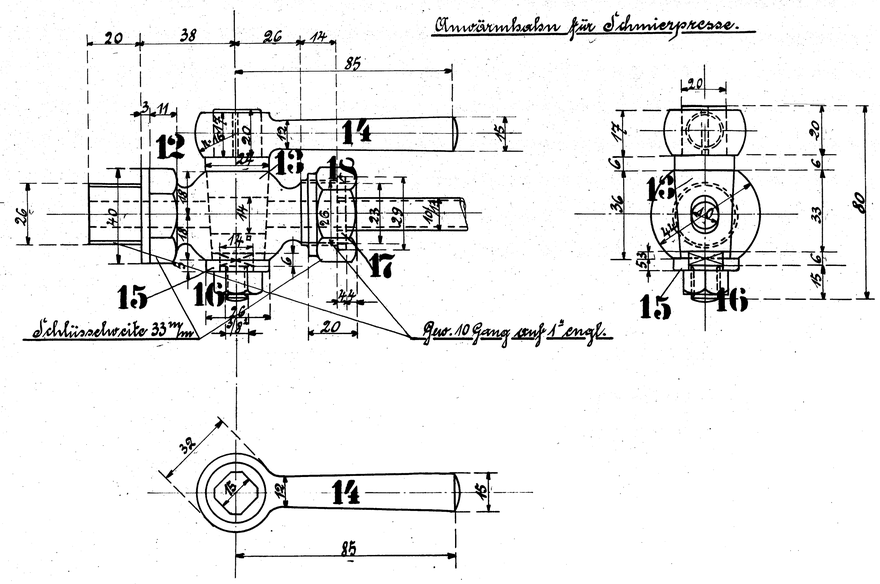


## Kesselmanometer

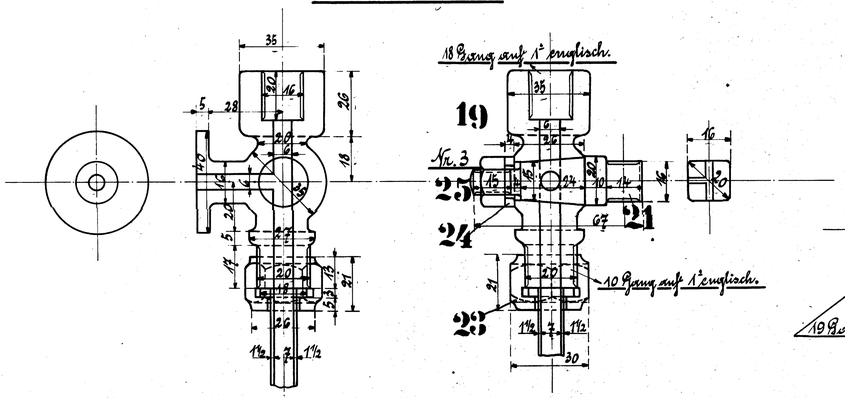


## Dampfheizungsmanometer

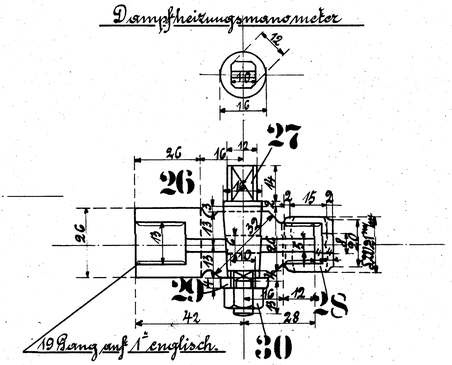


## Schieberkastenmanometer

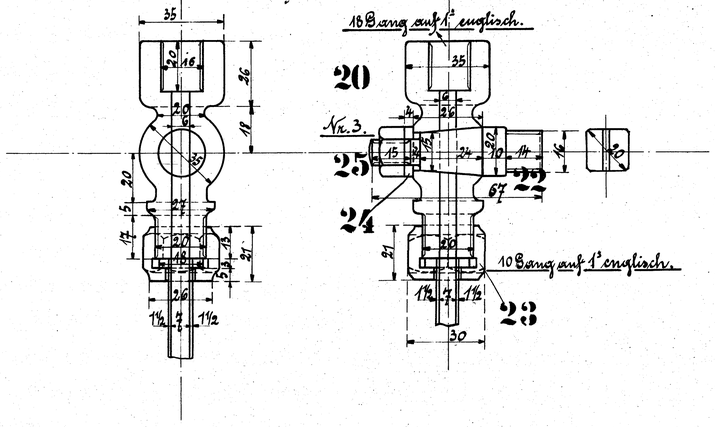


| Ausführung für eine Lokomotive. | | | | | Bestellung für eine Lokomotive. | | Fertig-Gewicht |
|---|---|---|---|---|---|---|---|
| Stückzahl | Benennung | Nummer | Material | Bemerkung | Gezeichnet | Dimensionen und Modellzeichen | kg: |
| 1 | Hahnkörper | 1 | R.G | | | | |
| 1 | Hahnküken m. Scheibe u. Mutter | 2 | " | | | | |
| 1 | Überwurfmutter | 3 | " | | | | |
| 0 | Ventilgehäuse | 4 | " | | | | |
| 0 | Verschlußstück | 5 | " | | | | |
| 0 | Stopfbüchse | 6 | " | | | | |
| 0 | Überfallmutter | 7 | " | | | | |
| 0 | dto. | 8 | " | | | | |
| 0 | Ventilkegel m. Stift | 9 | " | | | | |
| 0 | Ventilspindel | 10 | Sh.Br. | | | | |
| 0 | Mutter | 11 | Fl.E. | | | | |
| 1 | Hahngehäuse | 12 | R.G. | | | | |
| 1 | Hahnküken | 13 | " | | | | |
| 1 | Handgriff | 14 | Fl.E. | | | | |
| 1 | Unterlegscheibe | 15 | R.G. | | | | |
| 1 | Mutter | 16 | Fl.E. | | | | |
| 6 | Dichtungsscheibe verschieden stark | 17 | K. | | | | |
| 1 | Überfallmutter | 18 | R.G. | | | | |
| 1 | Hahngehäuse | 19 | " | | | | |
| 1 | dto. | 20 | " | | | | |
| 1 | Wirbel | 21 | " | | | | |
| 1 | dto. | 22 | " | | | | |
| 2 | Überfallmuttern | 23 | " | | | | |
| 2 | Scheiben | 24 | " | | | | |
| 2 | Muttern | 25 | " | | | | |
| 1 | Hahngehäuse | 26 | " | | | | |
| 1 | Wirbel | 27 | " | | | | |
| 1 | Überfallmutter | 28 | " | | | | |
| 1 | Scheibe | 29 | " | | | | |
| 1 | Mutter | 30 | " | | | | |
| 0 | Handrad | 31 | G.E. | | | | |

HENSCHEL & SOHN
CASSEL

## Hähne für Kesselarmaturen.

Hähne für Kesselarmaturen
der 1B1-Heißd.-Tender-Lokomo.

Fabr.-Nr. .

Zeichg.-Nr. 56E