12833-34

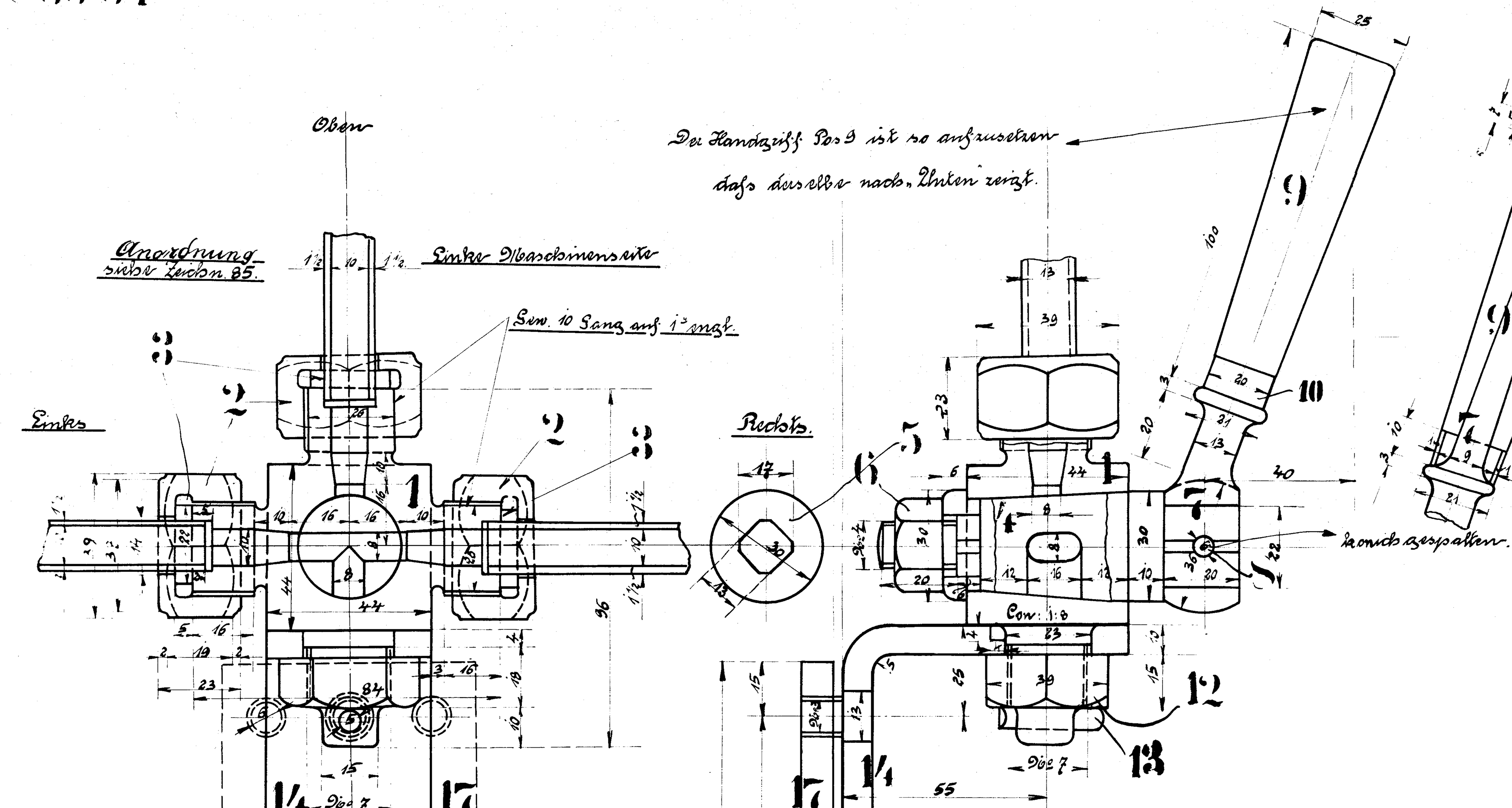

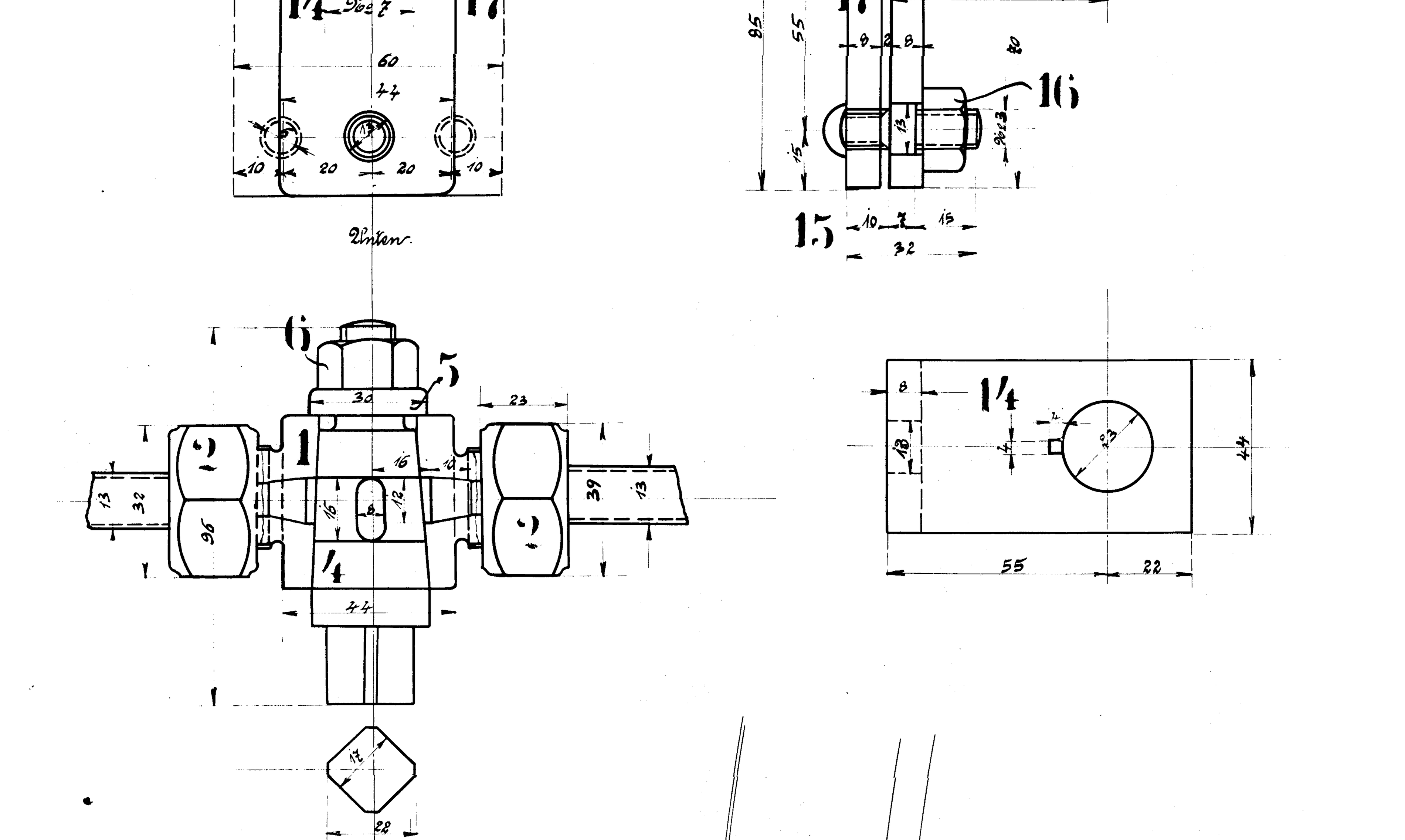

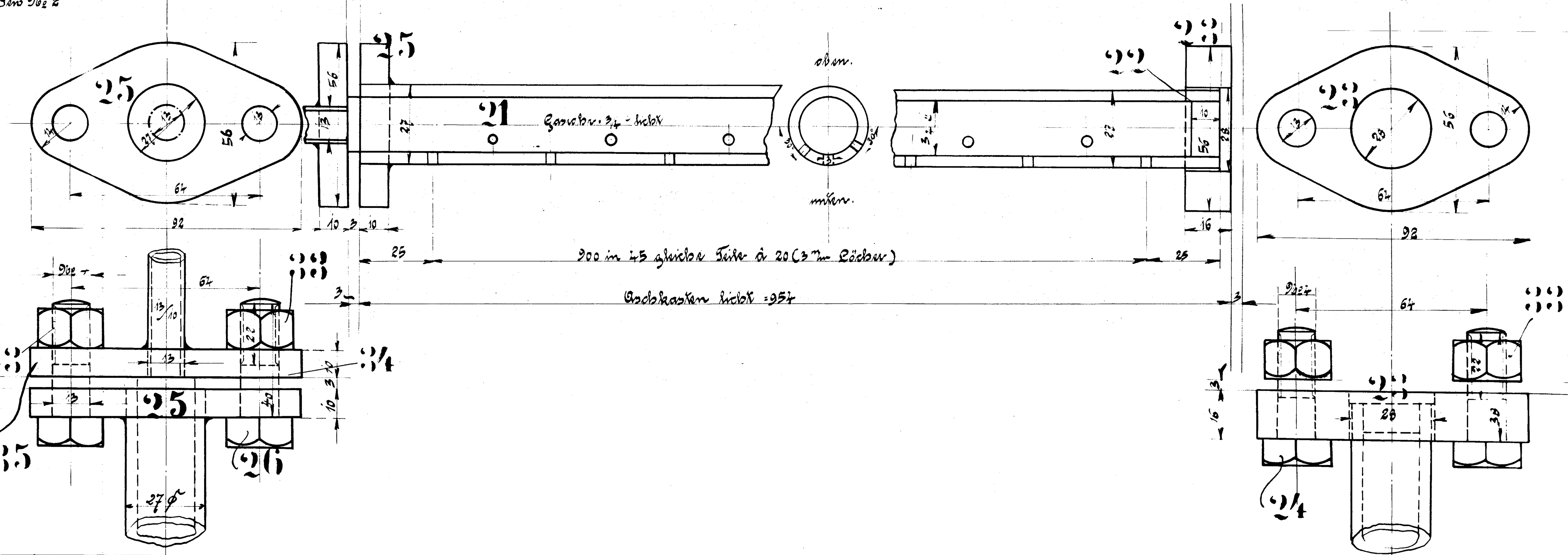

Stück Zahl	Benennung	Nummer	Material	Werkstatt	Zeichn. Pos.	Dimensionen und Modellzeichen	kg
1	Hahngehäuse	1	R. G.			Modell v. Lok. 9983.	
3	Überwurfsmuttern	2	"				
3	Bundringe	3	K				
1	Hahnküken	4	R. G.				
1	Unterlagsscheibe	5	"				
1	Mutter No 4	6	Fl. E.				
1	Handgriff	7	"				
1	Stift ϕ 6 mm; lang 45 mm.	8	"				
1	Holzgriff	9	Holz.				
1	Ring	10	K.				
1	Mutter.	11	Fl. E				
1	dto	12	"				
1	Splint ϕ 5 mm; lang 30 mm	13	"				
1	Halter	14	"				
2	Stiftschrauben No 3	15	"				
2	Mutter No 3	16	"				
1	Verstärkungsplatte	17	"				
1	Sattelstutzen	18	R. G.				
1	Überwurfmutter	19	"				
1	Bundring	20	K.				
1	Spritzrohr f. Aschkasten	21	Fl. E.				
1	Verschlusspfropfen	22	"				
1	Flansch	23	"				
2	Schrauben No 4	24	"				
1	Flansch	25	"				
2	Schrauben No 4.	26	"				
1	Krümmer	27	R. G.				
2	Stiftschrauben No 4.	28	Fl. E.				
1	Manschette	29	K.				
1	Spritzrohr	30	Fl. E				
1	Halter	31	"				
2	Schrauben No 4.	32	"				
8	Muttern No 4.	33	"				
1	Flansch	34	"				

Ausführung für eine Lokomotive. — Materialbestellung für 1 Lok. — Fertig Gewicht

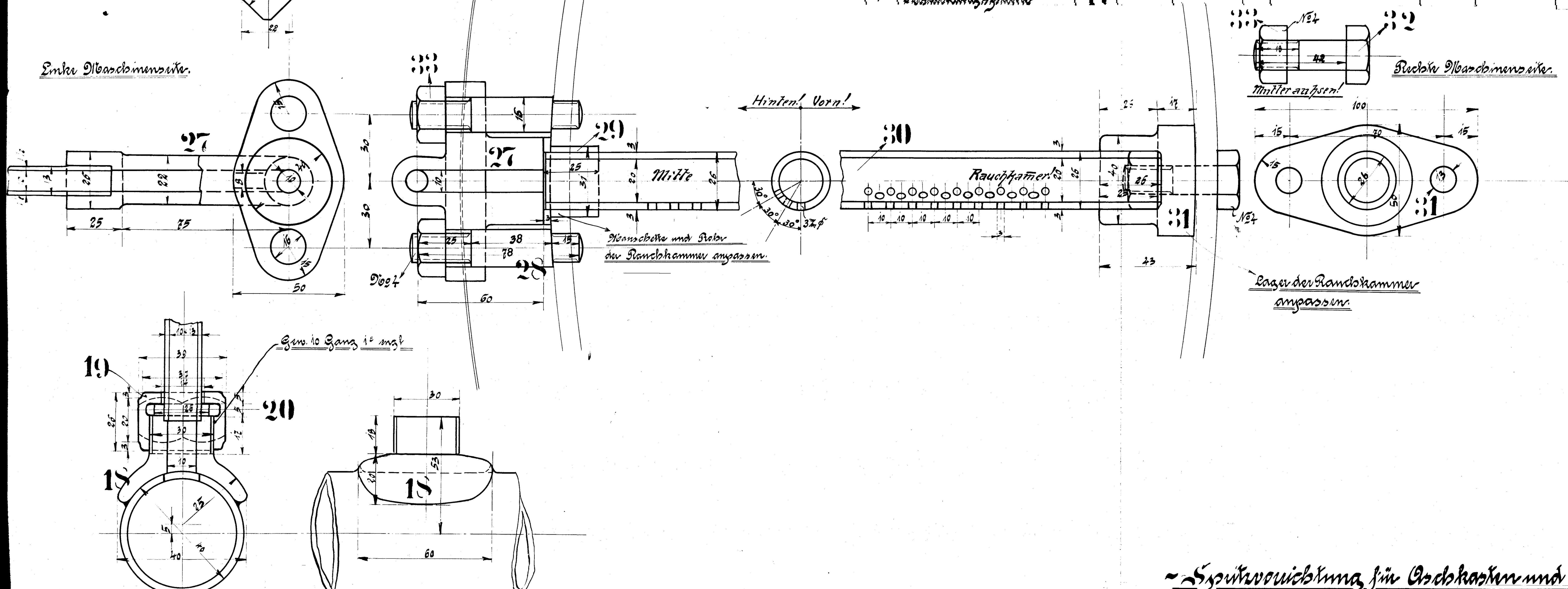

~ Spritzvorrichtung für Aschkasten und Rauchkammer ~

HENSCHEL & SOHN
CASSEL

Spritzvorrichtung für Aschkasten und Rauchkammer.

Fabr. No

Zeich No 49.