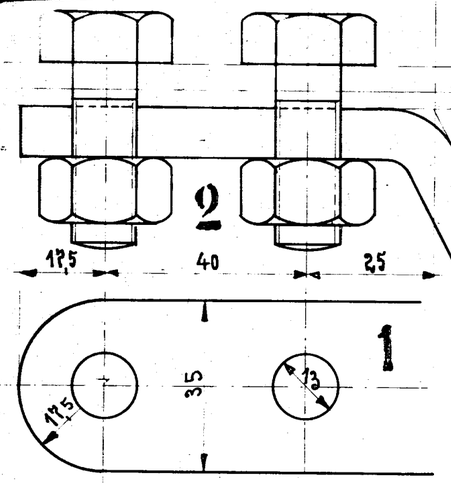

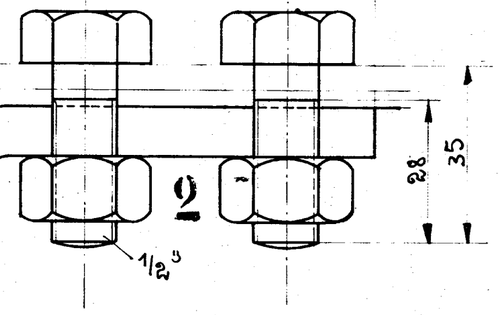

A	B	Com. Nr.
Aufgabe	200	Von 63387 bis 65261
140	150	69382
100	100	64545.
292	200	65034
287	200	64224 / 64981
112	100.	65381
256	200	65461
300	260	65669
155	150	65632
130	140	65769
220	200	66246/66249
112	100	65611

65632	Vicinali	8102/03	1mal	n. Tabelle. 18.7.11 Gr
66061	Heraclée, Dec. 172	8203	1mal	wie 64274 7.9.11 Gr
66246	Japan	8239/44	6mal	nach Tabelle! aufgegeben 15.9.11 Gr
66247	Japan	8245/46	2 "	
66248	Japan	8247/52	6 "	
66249	Japan	8253/60	8 "	
65611	Sangritanabahn	8091/96	6mal	n. Tabelle

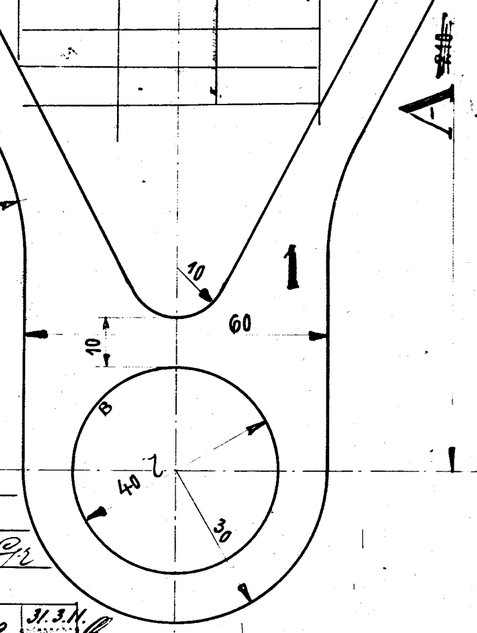

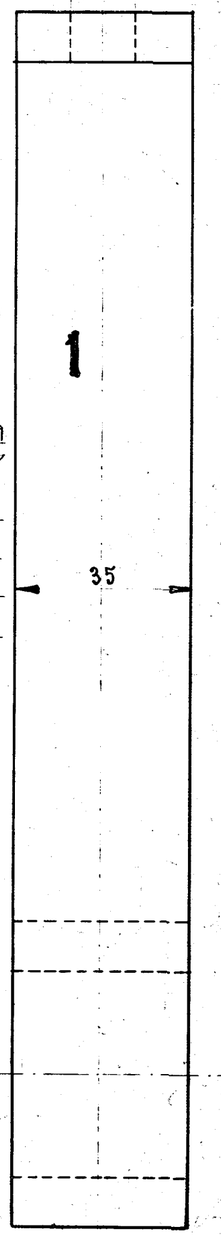

Schlusseltabelle

Stück	Nummer
1	1/2"

Stückliste

Stck	Pos	Mat	Benennung	Bemerkung	Gewichte Gew. p. Stck
1	1	Fl. E. I	Führung bei 3 bearb.	saubergeschmieden	
1	2	- - -	Muttergeschr.	1/2", 35 lg. bearb. v. L.	

Linsenlagige Zeichnungen

Benennung	Auftr. 63387	Auftr.	Auftr.
Kohlenkasten	377 633		
Bremsspindel	55 540		

65404	Iseo	7834/36	3 mal wie 64545	5.5.11 Gr
65381	Bourdel	8054	1 mal n. Tabelle	
65461	Yemen	8060/61	2 mal n. Tabelle.	
65360	Palmier (Dec. 139.)	7782	1 mal	wie 64909 A = 159. 31.3.11 Gr
65515	Indien Déc. 156	8048	1 mal	wie 69382 23.4.11 Gr
69705	A. Borsig 3/3 · 125 PS. / 1000	8084/88	5 mal	A = 159 25.4.11 Gr
65769	Cuba	8159	1 mal	n. Tabelle 18.7.11 Gr
65669	Schneider	8108	1 mal	mit Sch. gem. nach Tabelle aufgegeben
63387	Hammel-Aarhus	7210	1 mal	2.2.10 Gr
63759	Nassauische Kleinbahn	7561	1 mal	2.4.10 Gr
64317	Giros	7436	1 mal	10.6.10 Gr
64318	Loucheur	7430	1 mal	
64274	Héraclée	7727	1 mal	2.7.10 Gr
64340	Franco Africaine	7762	1 mal	Pos 2 m. 12 m. 5. J. Gew. anfert. 2.8.10 Gr

Auftrag	Besteller		Auftrag	
64596	Gildemeister	7875	1 mal	A = 274 18.10.10 Gr
64909	Giros Loucheur	7933 / 7928	1 mal	A = 159. 20.10.10 Gr
65261	Giros u. Loucheur	Dec. 126/127	2 mal	7780 u. 81. A = 159. Eingestellt 15.2.11 aufgegeben 27.2.11 Gr
69382	A. Borsig 3/3 × 160 / 1000		5 mal	7953 ÷ 57 n. Tabelle 31.1.11 Gr
64545	Iseo	7903	1 mal	nach Tabelle 7.2.11 Gr aufgegeben
69505	A. Borsig 3/3 × 125 PS		6 mal	7815/20 A = 159. 22.2.11 Gr
65064	Piaubahn	7965	1 mal	n. Tabelle wie 64545 8.3.11 Gr aufgegeben
64224	Ringkjöbing	7776/78	3 mal	nach Tabelle! Schr. u. Mutter n. den Tab. 5.4.11 Gr aufgegeben
64981	Ryomgaard	7905/07	3 mal	

Berechnungs-Karte No. | Gez. 31/1/010 Lanz | Ger. | Gen. | Gen.

Führung für Bremsspindel

Maßstab 1:1

A. BORSIG, BERLIN.

391 675