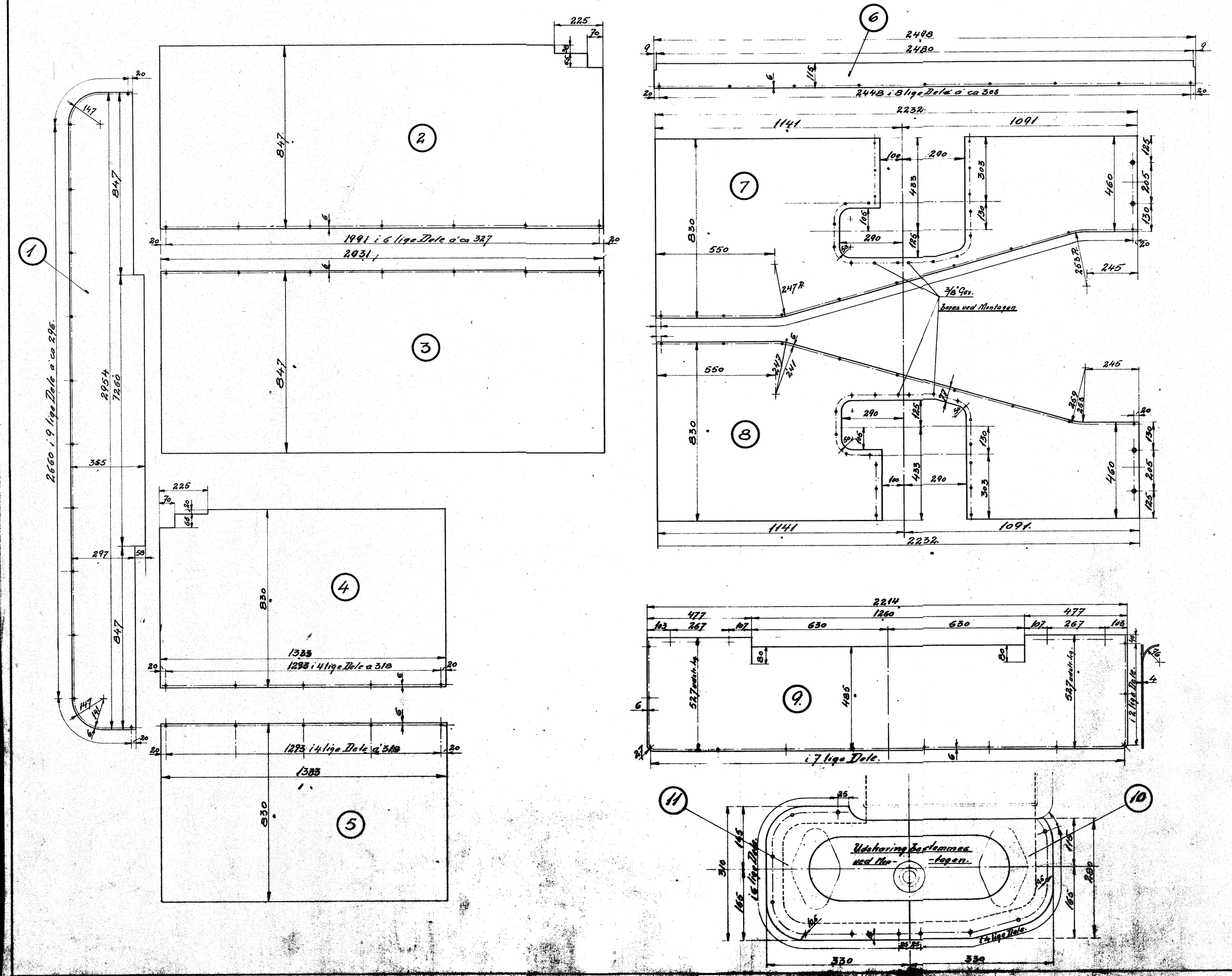

Stykliste Nr. 31179

Mærke	Stk	Betegnelse	Materiale	Bearbeid	Model Mærke
1	1	Riffelplade	Russ jern.		2960×360 ×4
2	1	Jernplade	"		2055×855 ×4
3	1	—"—"—	"		2055×855 ×4
4	1	Riffelplade	"		1320×835 ×4
5	1	—"—"—	"		1320×835 ×4
6	2	—"—"— 1 Stk. højre 1 " venstre	"		2505×120 ×4
7	1	—"—"—	"		2240×840 ×4.
8	1	—"—"—	"		2240×840 ×4
9	1	—"—"—	"		2220×535 ×4
10	2	—"—"— 1 Stk. højre 1 " venstre	"		340×300 ×4
11	2	—"—"— 1 " h. 1 " v.	"		340×320 ×4.

A/S FRICHS AARHUS

Plader til Gangplader.

1C-H.T. Lokomotiv.

Tegnet af: Chaigaard	Maalestok	Tegning Nr. Gr. 14
Rev. af: [signature]	1:10.	53 L-538.
Dato 18-10-26	1:5.	