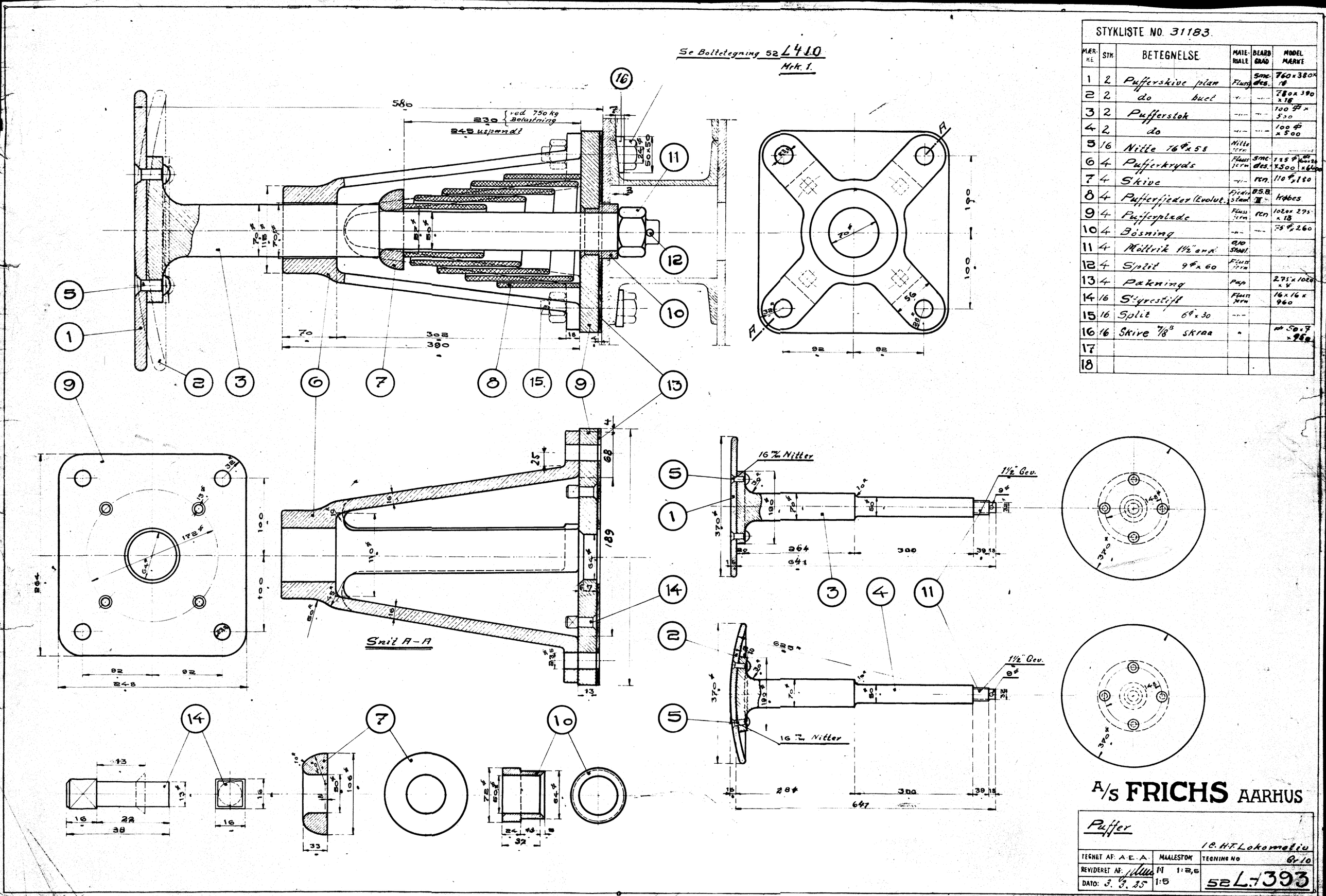

STYKLISTE NO. 31183.

MÆRKE	STK.	BETEGNELSE	MATERIALE	BEARB GRAD	MODEL MÆRKE
1	2	Pufferskive plan	Fluss	smedes.	760 x 380 x 16
2	2	do buet	-"-	-"-	780 x 390 x 16
3	2	Pufferstok	-"-	-"-	100 ⌀ x 500
4	2	do	-"-	-"-	100 ⌀ x 500
5	16	Nitte 16 ⌀ x 58	Nitte jern		
6	4	Pufferkryds	Fluss jern	smedes.	125 ⌀ x 500 / ⌀ 60 x 20 x 64
7	4	Skive	-"-	ren.	110 ⌀ x 180
8	4	Pufferfjeder (Evolut.)	Fjeder staal	B.S.B. II	Købes
9	4	Pufferplade	Fluss jern	ren	1020 x 275 x 18
10	4	Bösning	-"-	-"-	75 ⌀ x 260
11	4	Möttrik 1½" engl.	0,10 Staal		
12	4	Split 9 ⌀ x 60	Fluss jern		
13	4	Pakning	Pap		275 x 1020 x 4
14	16	Styrestift	Fluss jern		16 x 16 x 960
15	16	Split 6 ⌀ x 30	-"-		
16	16	Skive 7/8" skraa	"		⌀ 50 x 7 x 960
17					
18					

A/S FRICHS AARHUS

Puffer

I C. H.T. Lokomotiv

TEGNET AF: A.E.A.	MAALESTOK	TEGNING NO Gr 10
REVIDERET AF: [signature]	1:1 1:2,5 1:5	52 L-1393
DATO: 3. 3. 25		