L. 9982.

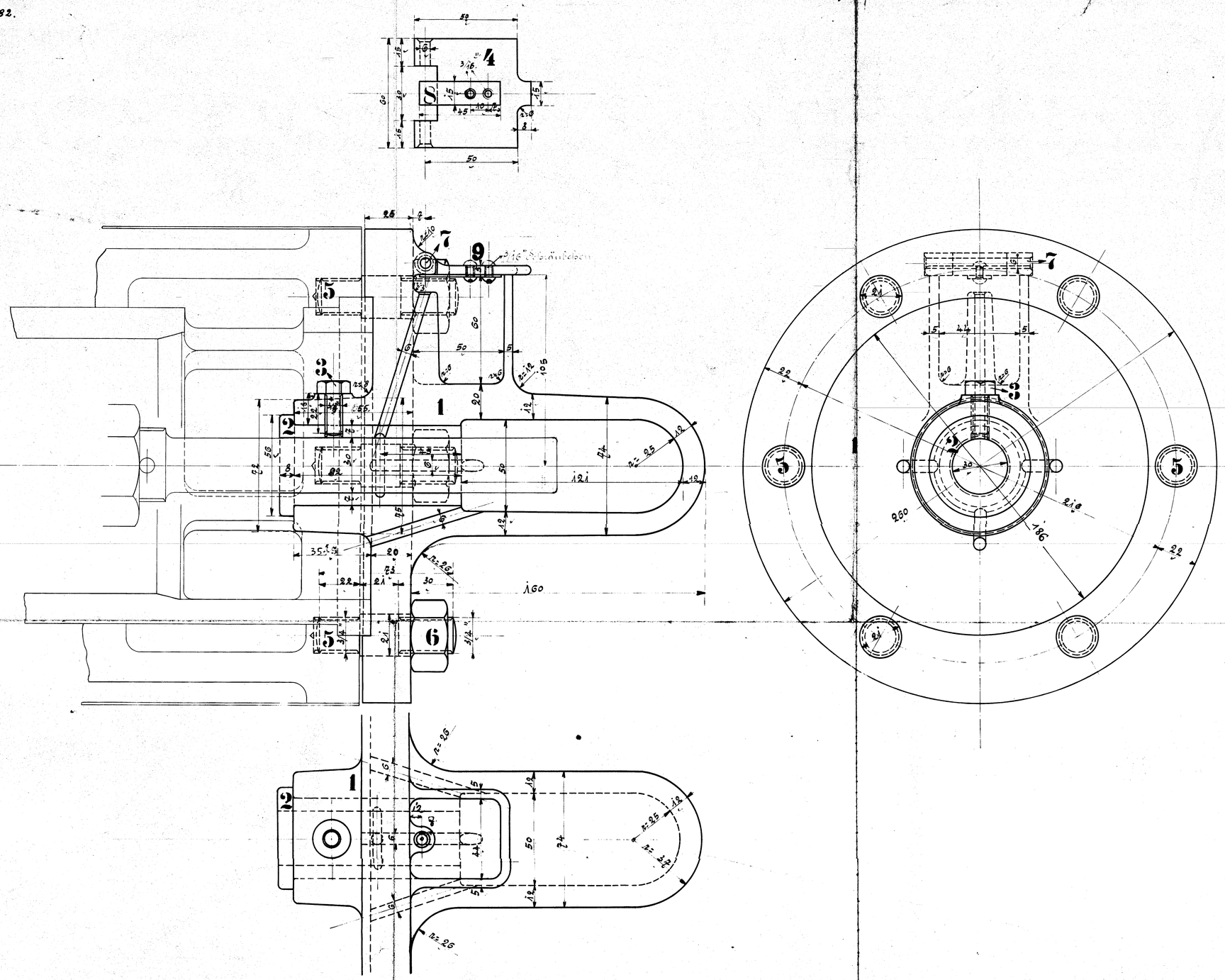

HENSCHEL & SOHN
CASSEL

Ausführung für eine Lokomotive.					Material-Bestellung für eine Lokomotive.		Fertig-Gewicht
Stückzahl	Benennung	Nummer	Material	Bemerkung	Zeichen Res.	Dimensionen und Modellzeichen	kg
2	Vordere Schieberkastendeck.	1	G. E.				
2	Büchsen	2	R. G.				
2	Schrauben 3/8"	3	Fl. E.				
2	Schmiergefäßdeckel	4	R. G.			Modell von Lok. 9482.	
12	Stiftschrauben 3/4" Gew.	5	Fl. E.				
12	Muttern " "	6	" "				
2	Schmiergefäßstifte	7	" "				
2	Federn	8	St.				
4	Schlitzschräubchen 3/16"	9	F. E.				

Schrauben nach besonderer Tabelle!

Vorderer Schieberkastendeckel.

zu der „1B" Heißdampf-Tender-Lokomotive

für die Holding Südbahnen, Holding.

Fabrik-Nr. 10693/94.

30/6 10 F.

Zeichnung-Nr. 184.