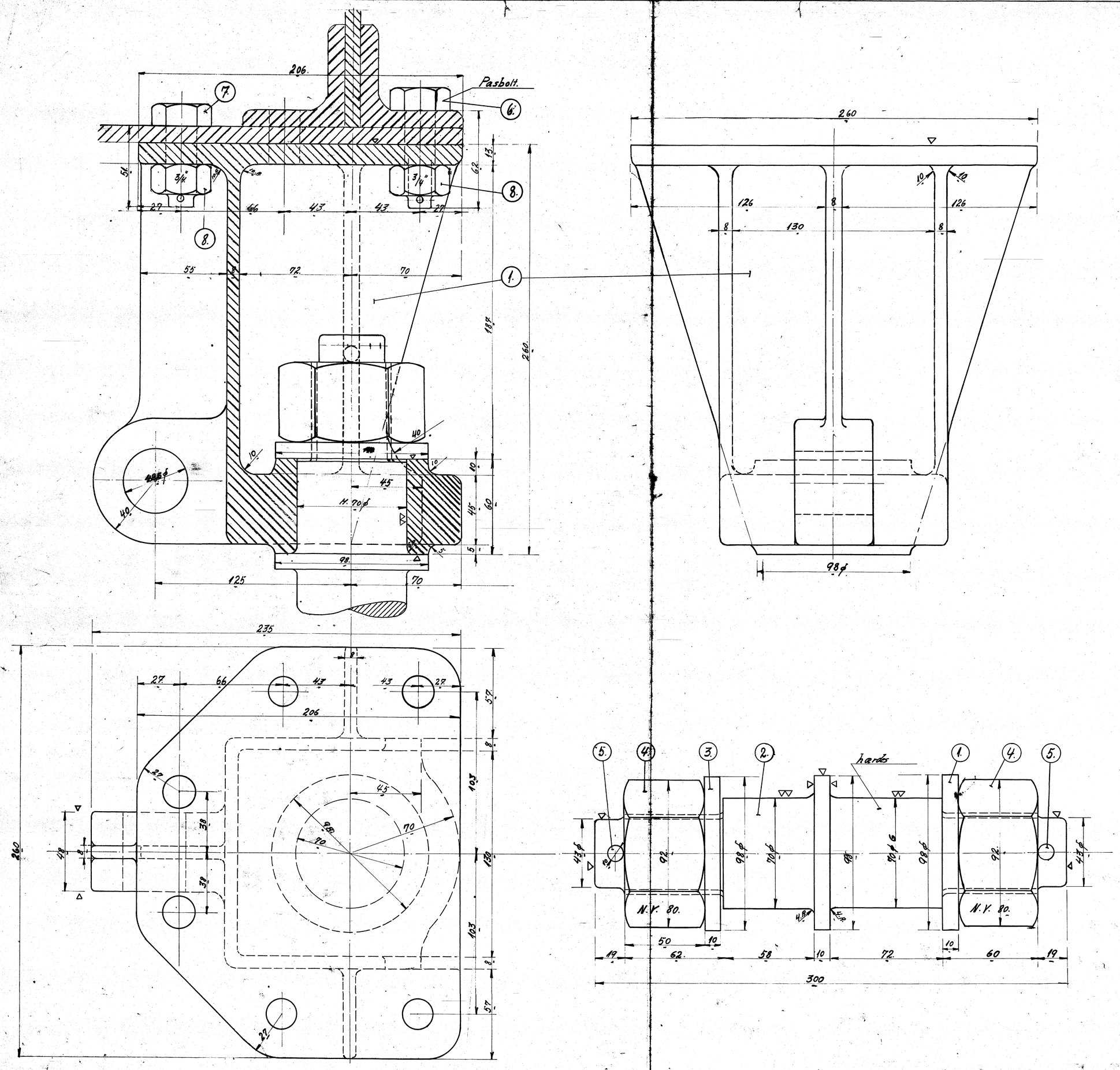

51509.					
1.	2.	Leje	Staal Støbeg		115L.
2.	2.	Tap	Flussj		100ϕ x 630
3.	4.	Skive	"		100ϕ x 70
4.	4.	Møtrik.	"		100ϕ x 250
5.	4.	Split 10ϕ x 75.	"		Magas
6.	8.	Bolt 3/4" se Tegn. 115.L. 29.9.43.	Stkl. 51494.		Mrk. 1
7.	4.	" " " " " "	"	"	Mrk. 2.
8.	12.	Møtrik. 3/4"	Flussj		Best.

Leje til Skiftearm.
Diesel. el. – 300 HK. Motorloko.

C.L.		
R.A.	1:1	115. L. 22.31.
14-1-32		