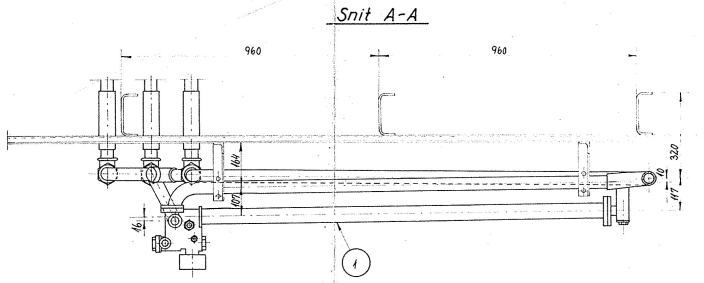

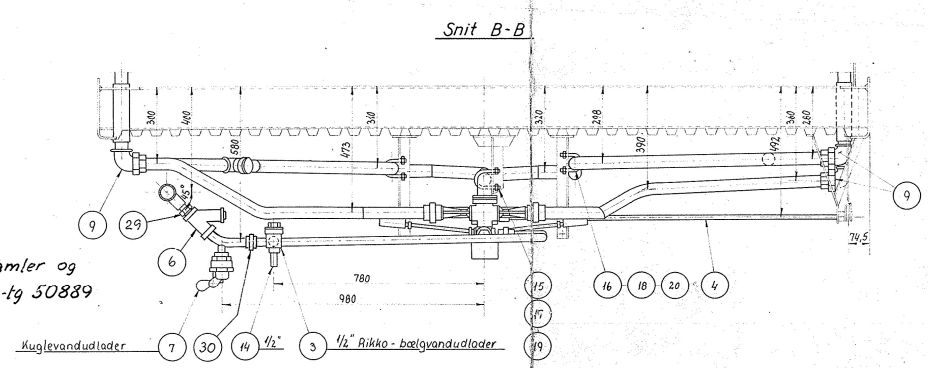

Ang. arr. af snavssamler og vandudladere se Sc-tg 50889

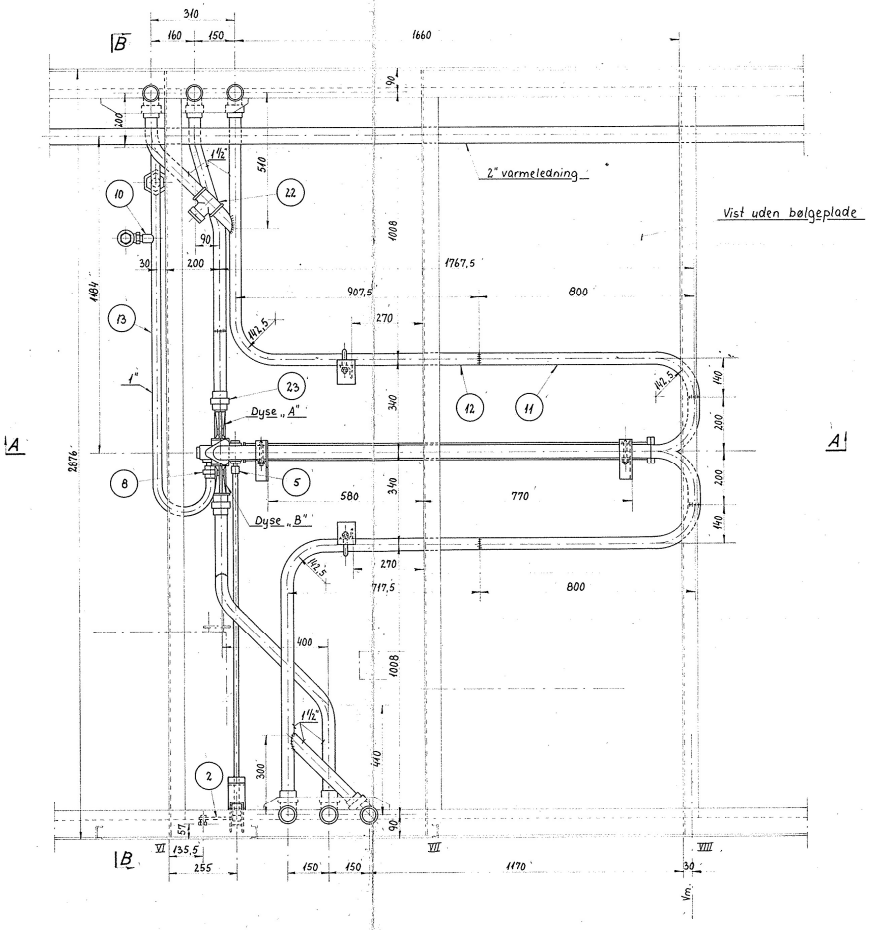

Rørene isoleres med (24)-(25)-(26)-(27)-(28) fra vg. nr. 2010

Rørene isoleres med 20 mm Rockwool, 1 mm asfaltpap og lærred vg. nr. 2000-2009 og 2300-2309

For montering og indstilling af termostat se DSB F-norm. 13.58-2 og 13.58-3

Arr. af reguleringstræk til termostat se tg. 55957

Vg. nr. 2010-2039	Vg. nr. 2000-2009	Vg. nr. 2300-2309	Genstand	Nr.	Mål	Materiale	Tegn. nr. Model	kg/stk.
1	1		Union 1"	30	va-nr	54.53.40.010	GF 340	
1	1		Dobbelnippel 1"	29	va-nr	54.52.80.010	GF 280	
1			Isoleringspap 5 m² (vægpap nr. 64)	28		Pap		
1			Isoleringsstrimler 0,30/50 ialt 40 m	27		Bandonyl bånd		
1			Isoleringsstrimler 0,30/100 ialt 20 m	26		Bandonyl bånd		
4			Glasuldsskåle 34/20 × 0,5 m	25			A/s Dansk Glasuldsfab.	
20			Glasuldsskåle 48/20 × 0,5 m	24			A/s Dansk Glasuldsfab.	
2	2		Union 1 1/2"	23			GF 340	
1	1		Regulerings-muffe 1 1/2"	22			GF 599a	
2	2		Konisk stift 4×40 f. aksel og muffe	21		st.	DS 171	
4	4		Fjederskive A 10	20			DIN 127	
4	4		Fjederskive A 12	19			DIN 127	
4	4		Møtrik 10 MG	18			DIN 555	
4	4		Møtrik 12 MG	17			DIN 555	
2	2		1 1/2" rørbøjle	16			UV 157	
2	2		Dragbånd	15			56735	
1	1		Rørstykke 1/2" × 3,25 L = 70	14		st. 00	DS 541	
1	1		Rør 1" × 4,05 ialt L = 1600	13		"	"	
1	1		Rør 1 1/2" × 4,05 ialt L = 6500	12		"	"	
2	2		Rørbøjning 1 1/2" × 4,05 L = 880	11		st. 00	DS 541	
1	1		Muffe 1/2"	10		smedej.	SCS nr. 112	
6	6		Vinkelunion 1 1/2"	9			GF 96	
1	1		Union 1"	8			GF 341	
1	1		Ophængning af kuglevandudlader	7			55989	
1	1		Snavssamler 1" - kuglevandudl.	6	va-nr	95.32.50.050	Rikko	
1	1		Muffe	5			55967	
1	1		Forlængeraksel	4			55968	
1	1		Rikko-bælgvandudlader 1/2"	3			Rikko nr. 11946	
1	1		Indstillingsarm	2			55957-5	
1	1		Termostat m. indstilling i dyse „B" side	1			VL 1065	

Forandringer				
Pos 6 ændr. pos 8 antal ændr. pos 29-30 tilf (M12545/70)	A	26/1 71	PFN	Noteret I 9. FEB. 1971 AKR/ØTA

Danske Statsbaner.
Maskinafdelingen.

Målestok 1:10 | Tegn. Nr. 55792 B | Rev. 9.3.65 AK

Ophængning af Weilbach og Chon termostat.

Ltr. B nr. 2000-2009 og 2300-2309.

A 55792

Gruppe nr. 14