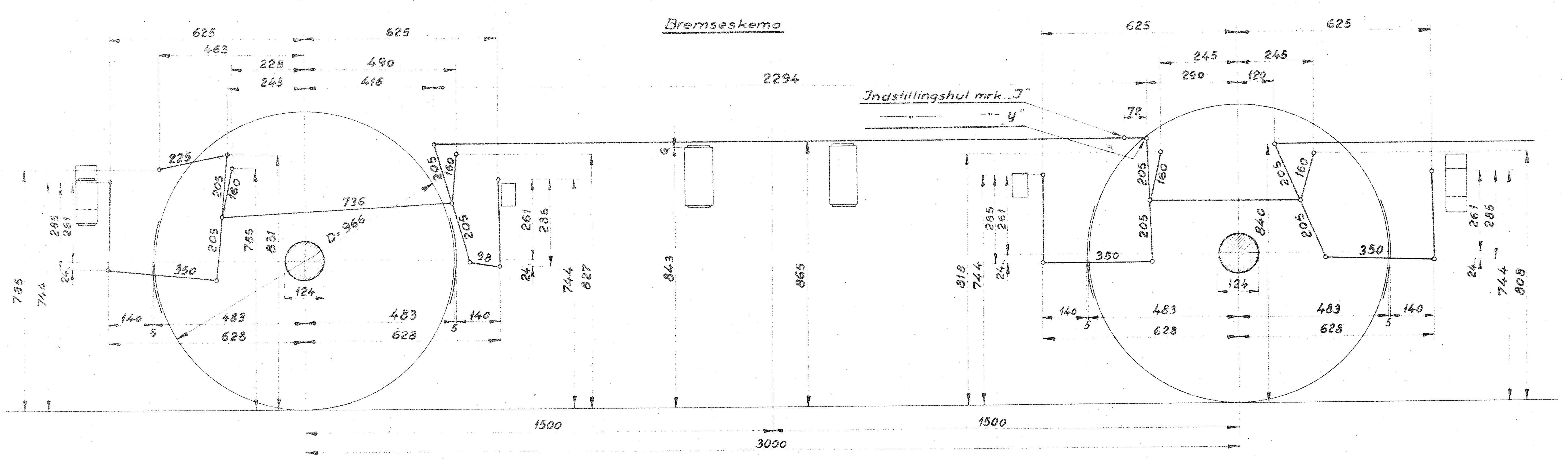


Bremseskema

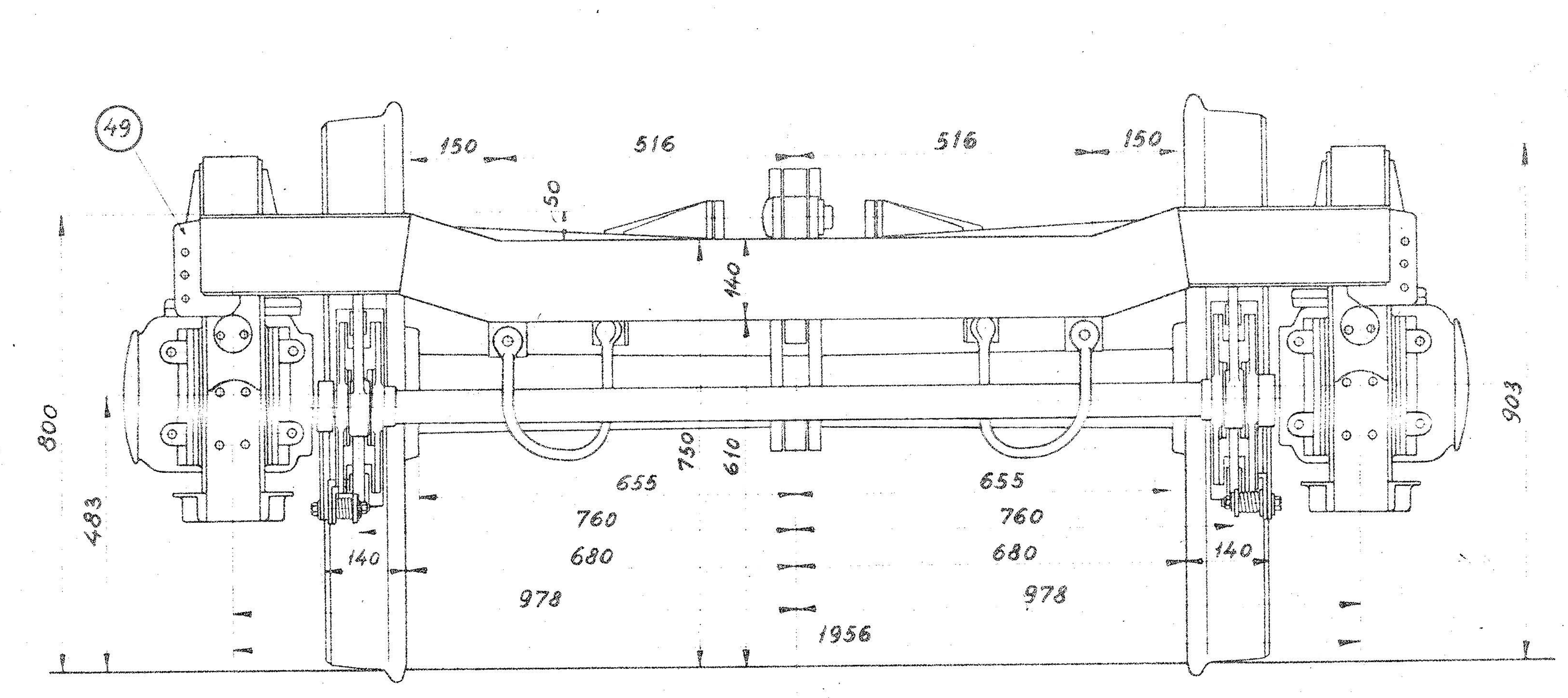

Set fra B-B

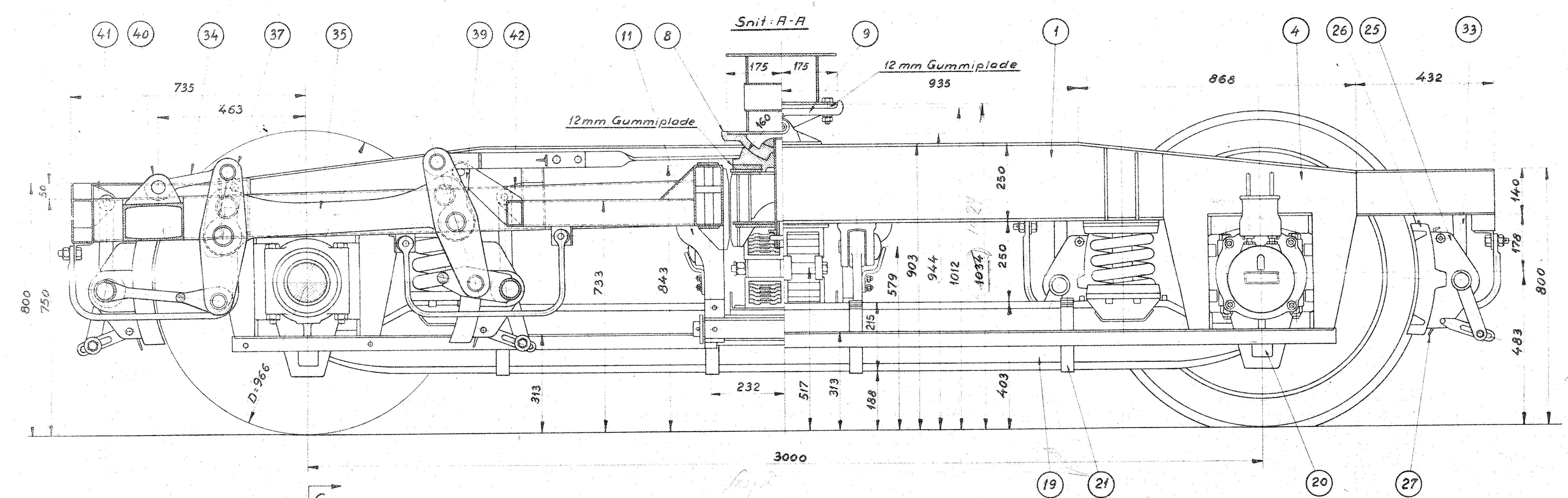


Snit: A-A

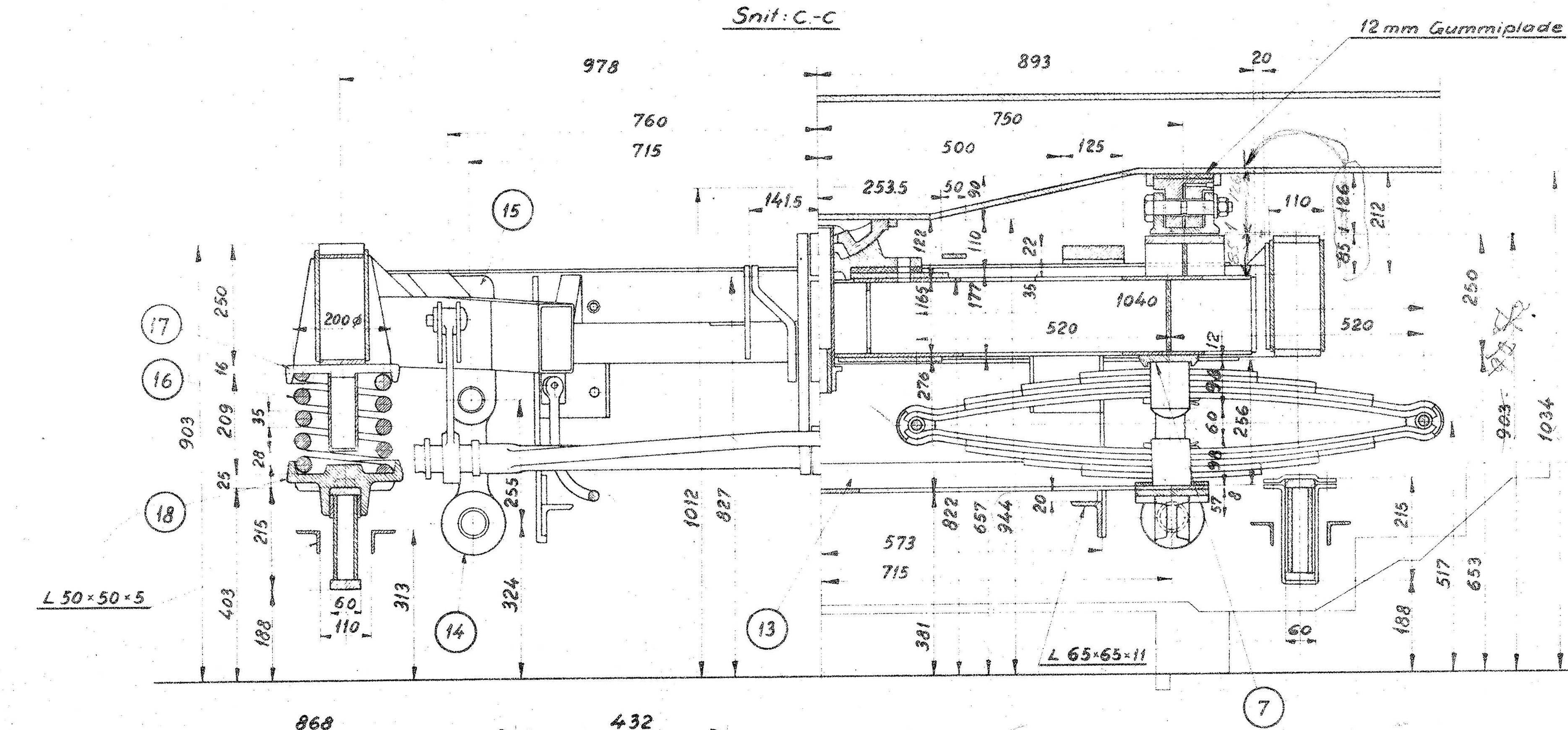


Snit: C-C

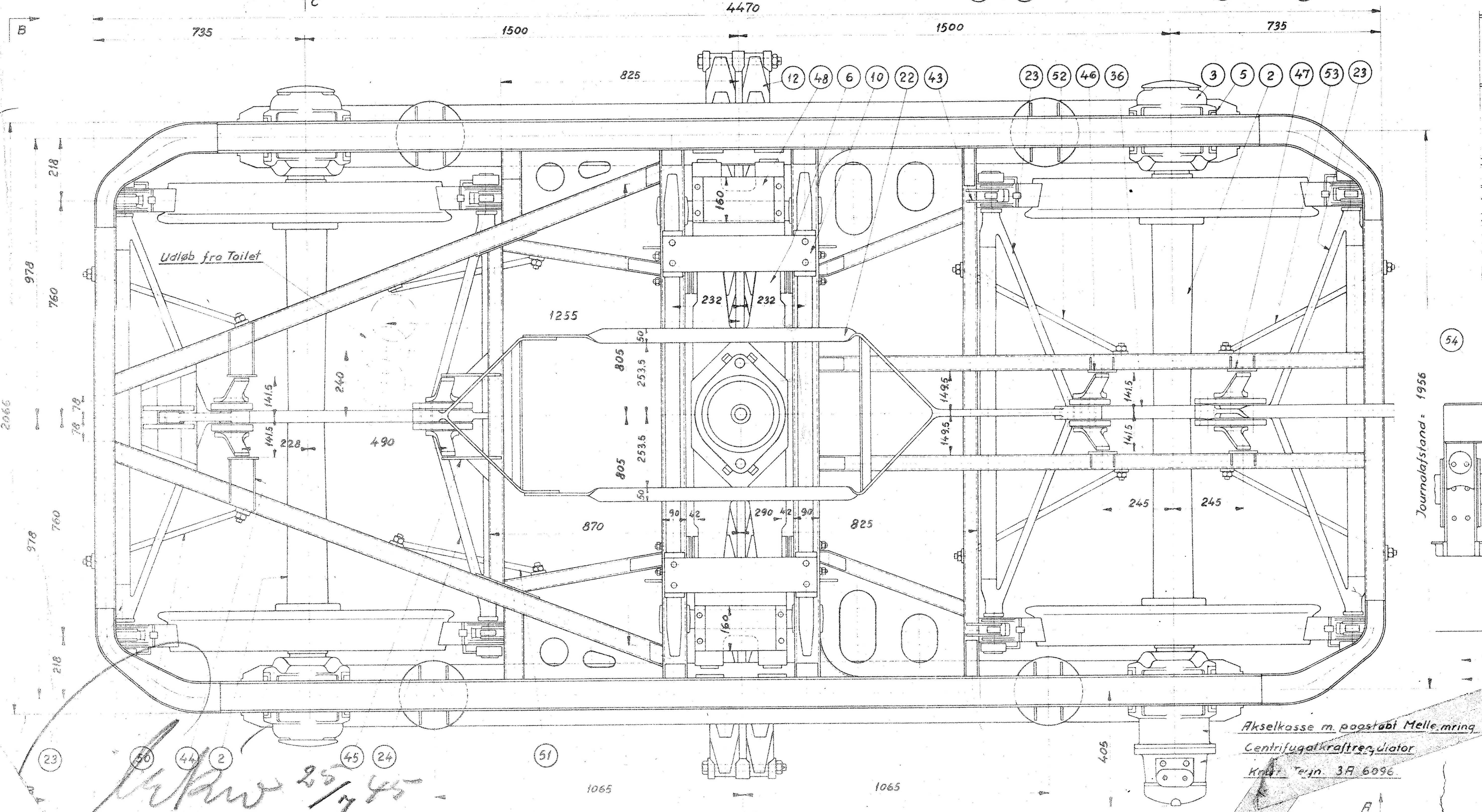


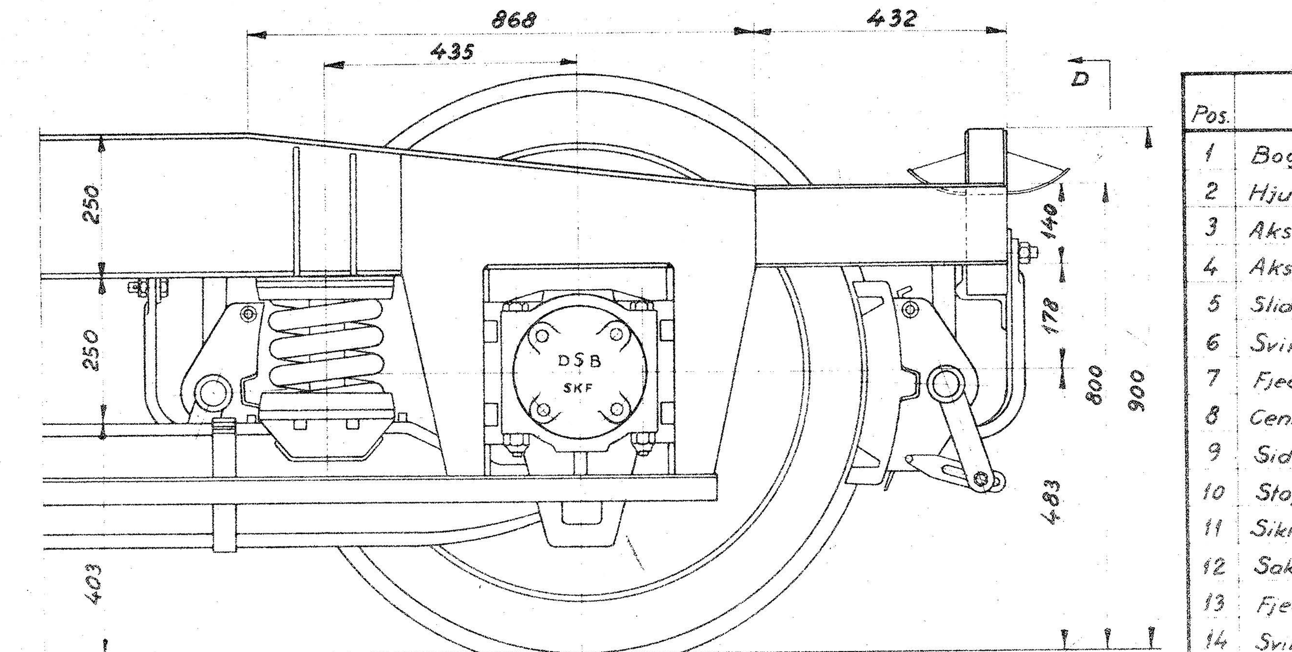


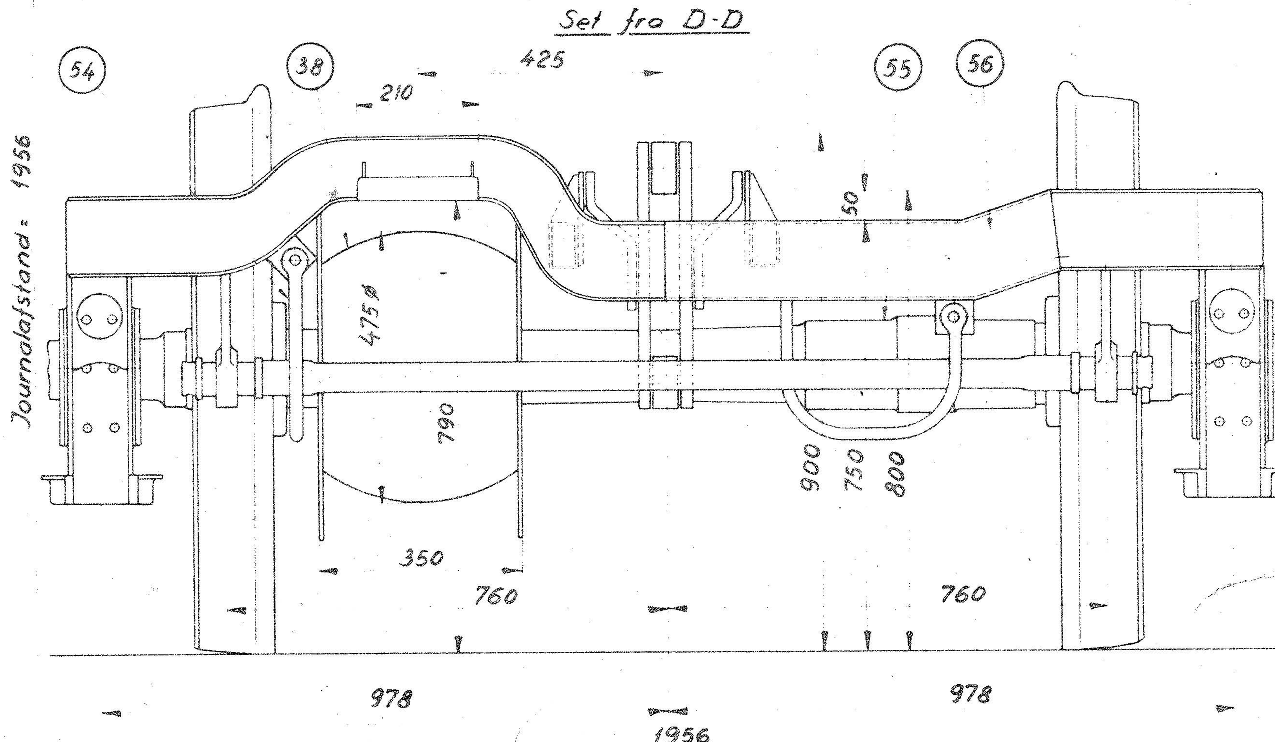

Set fra D-D

| Pos. | Genstand | Tegn. Nr. | Pos. | Genstand | Tegn. Nr. |
|---|---|---|---|---|---|
| 1 | Bogieramme AUM.4.5 | 24503 LO | 32 | Skive AUL.12.96 Pos 6 | 25707 |
| 2 | Hjulsæt m. Skive AUM.3.1 | 24784 | 33 | Bremseklodshænger AUL.12.121 2 | 25529 |
| 3 | Akselkasse Type S.K.F. AUM.3.20 | I 170268 | 34 | Trækstang v. Hovedstykke 3 | —"— |
| 4 | Akselgaffel AUM.3.60 / 3.61 | 24745 A | 35 | Forbindelsesstang o. Hjulaksel AUL.12.120 1 | 25527 |
| 5 | Slidsko paa Akselkasse DM.3.22 | 23468 A | 36 | —"— 2 | —"— |
| 6 | Svingbjælke AUM.4.50 | 24686 C | 37 | Bremsearm L=400 mm AUL.12.121 Pos 1 | 25525 |
| 7 | Fjederkop Pos 14 | —"— | 38 | Remskive D=475 NV.3.323 | 25308 C |
| 8 | Centerstykke AUM.4.10 | 24570 A | 39 | Bremsehænger L=160 AUL.12.121 Pos 4 | 25529 |
| 9 | Sidestyr AUM.4.70 | 24566 B | 40 | Øsken f. Trækstang AUL.12.119 1-6 | 25530 |
| 10 | Stopbøjle AUL.4.52 | 25688 B | 41 | —"— Bremseklodshænger AUM.12.118 1-11 | 24873 |
| 11 | Sikringsbøjle f. Fjederbjælke AUM.4.57 | 24764 | 42 | —"— 3 | —"— |
| 12 | Saksefjeder AUM.3.130 | 24635 B | 43 | —"— 4 | —"— |
| 13 | Fjederbjælke AUM.4.58 | 24640 E | 44 | —"— Bremsehænger AUM.12.117 1-3 | 24868 |
| 14 | Svingstrop Pos 1 AUM.4.65 | 24752 C | 45 | —"— 4-5 | —"— |
| 15 | Gaffelleje f do. Pos.2 | —"— | 46 | —"— 6-7 | —"— |
| 16 | Skruefjeder mrk. „A" DM.3.106 | 23258 | 47 | —"— 8-9 | —"— |
| 17 | Nederste Skruefjederkop Pos.1 AUM.3.105 | 24844 A | 48 | Glidebuk f. Sidestyr AUM.4.71 | 24795 |
| 18 | Øverste —"— 2 | —"— | 49 | Øsken f. Sikkerhedskæde DM.4.91 | 24441 |
| 19 | Svanehals Pos 1-9 AUM.4.40 | 24683 E | 50 | Fangbøjle AUM.12.159 | 25215 |
| 20 | Bærestykke —"— 10 | —"— | 51 | —"— 12.160 | 25216 |
| 21 | Sikringsbøjle —"— 11-13 | —"— | 52 | —"— 12.161 | 25217 |
| 22 | Trækramme AUL.12.82 | 25525 | 53 | —"— 12.164 | 25218 |
| 23 | Bremsetrekant AUL.12.131 | 25517 | 54 | —"— 12.165 | 25264 |
| 24 | —"— v. Toilet AUL.12.130 | 25519 | 55 | Hjulsæt m Sæde f Kardandrev AUM.3.1 | 24784 |
| 25 | Bremseklodssko AUM.12.96 Pos 1 | 24660 D | | Arrangement af Saksefjedre AUM.3.90 | 24792 |
| 26 | —"— saal 2 | —"— | | Skruefjederophængning AUM.3.105 | 24844 |
| 27 | Kile —"— 3 | —"— | | Svingstrop AUM.4.65 | 24752 |
| 28 | Arm AUL.12.98 1&2 | 25701 | | Bremseklodsophængning AUL.12.98 | 25701 |
| 29 | Stillepind —"— 3 | —"— | | Bremseskema og Bolte AUL.12.20 | 24857 |
| 30 | Bolt —"— 4 | —"— | | Bøsningfortegnelse | 24857 |
| 31 | Fjeder —"— 5 | | 56 | Ende af Bogieramme v Rem | 25690 |

Forandringer:
- Liste rev. — A 7-12-48 VL.
- Indf. AVII — B 1-5-52 FB.

Maal 1:10 — Tegn. Scandia Nr. 25565 — Rev. — Indf.

A | B

**Bogie m. 3000 mm Hjulafstand**

AV. 261-84

**AUL. 4.1**

Vægt af Bogie med Hjulringstykkelse 47-35 mm 4950 kg

Vægt af Bogie med nye Hjulringe 5366 kg

27/7-45

25/7 45