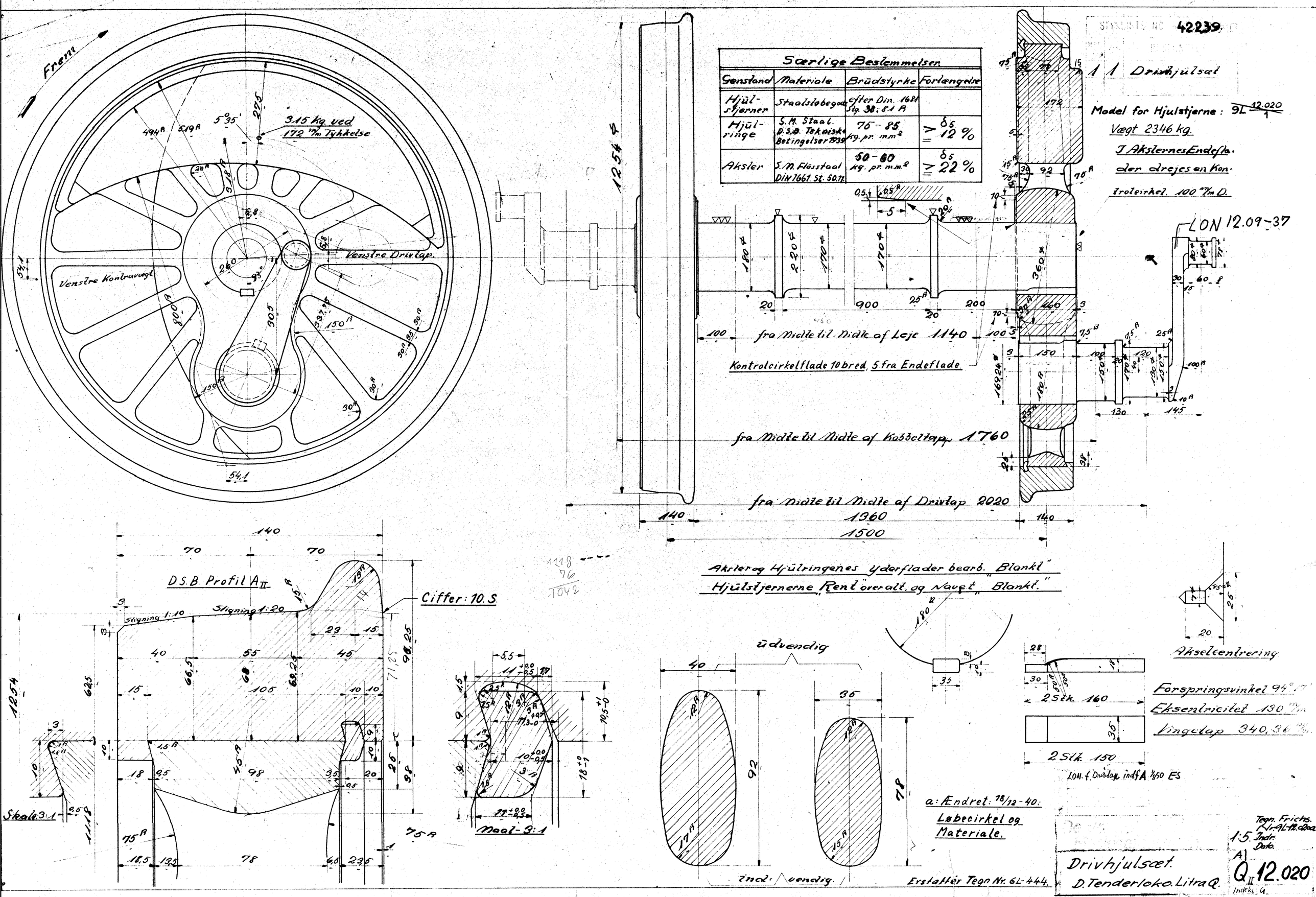

Særlige Bestemmelser			
Genstand	Materiale	Brudstyrke	Forlængelse
Hjulstjerner	Staalstøbegods	efter Din. 1681 Stg. 38:81 R	
Hjulringe	S.M. Staal. D.S.B. Tekniske Betingelser 1939	75 - 85 kg. pr. mm²	$\delta_5 \geq 12\%$
Aksler	S.M. Flusstaal DIN 1661. St. 50.11	50 - 60 kg. pr. mm²	$\delta_5 \geq 22\%$

1 1 Drivhjulsæt

Model for Hjulstjerne: 9L 12.020/1

Vægt 2346 kg.

I Akslernes Endeflader drejes en Kontrolcirkel. 100 m/m D.

Akslerog Hjulringenes Yderflader bearb. „Blankt"

Hjulstjernerne „Rent" overalt, og Navet „Blankt."

Forspringsvinkel 94°17'

Eksentricitet 130 m/m

Vingetap 340,36 m/m

LON f. Drivtap indf A 1/850 ES

a: Ændret: 18/12-40: Løbecirkel og Materiale.

Erstatter Tegn Nr. 6L-444.

Drivhjulsæt.

D. Tenderloko. Litra Q.

1:5. Tegn. Frichs. Nr. 9L-12.020a Indr. Dato.

A1 Q II 12.020

Indeks: a