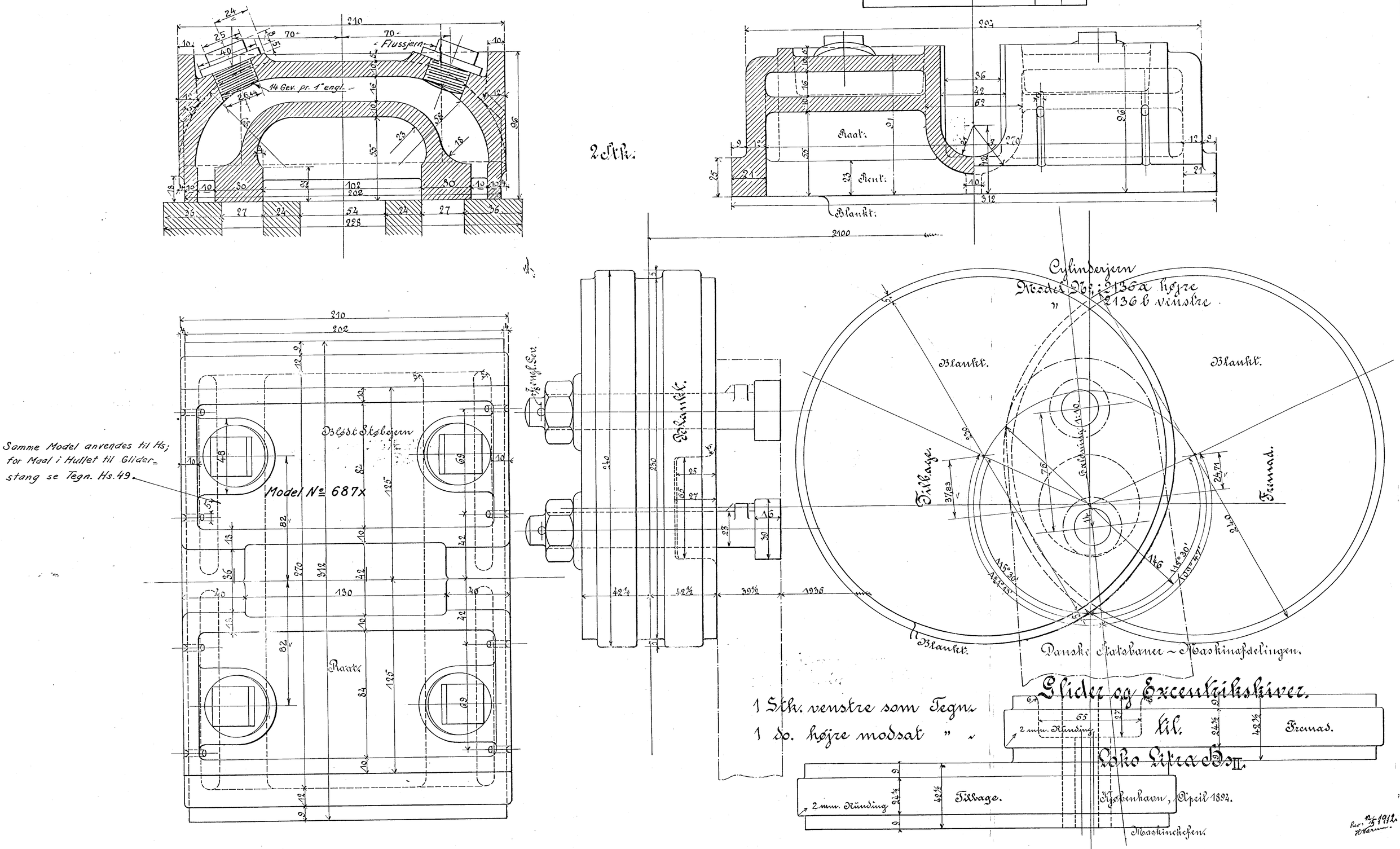Forandringer.	Dato	Mærke
Maal til Ekscentrikcentrer revideret	20/3 30	V.S.
Samme Glidermodel til Hs og Hs II	21/6 30	V.S.