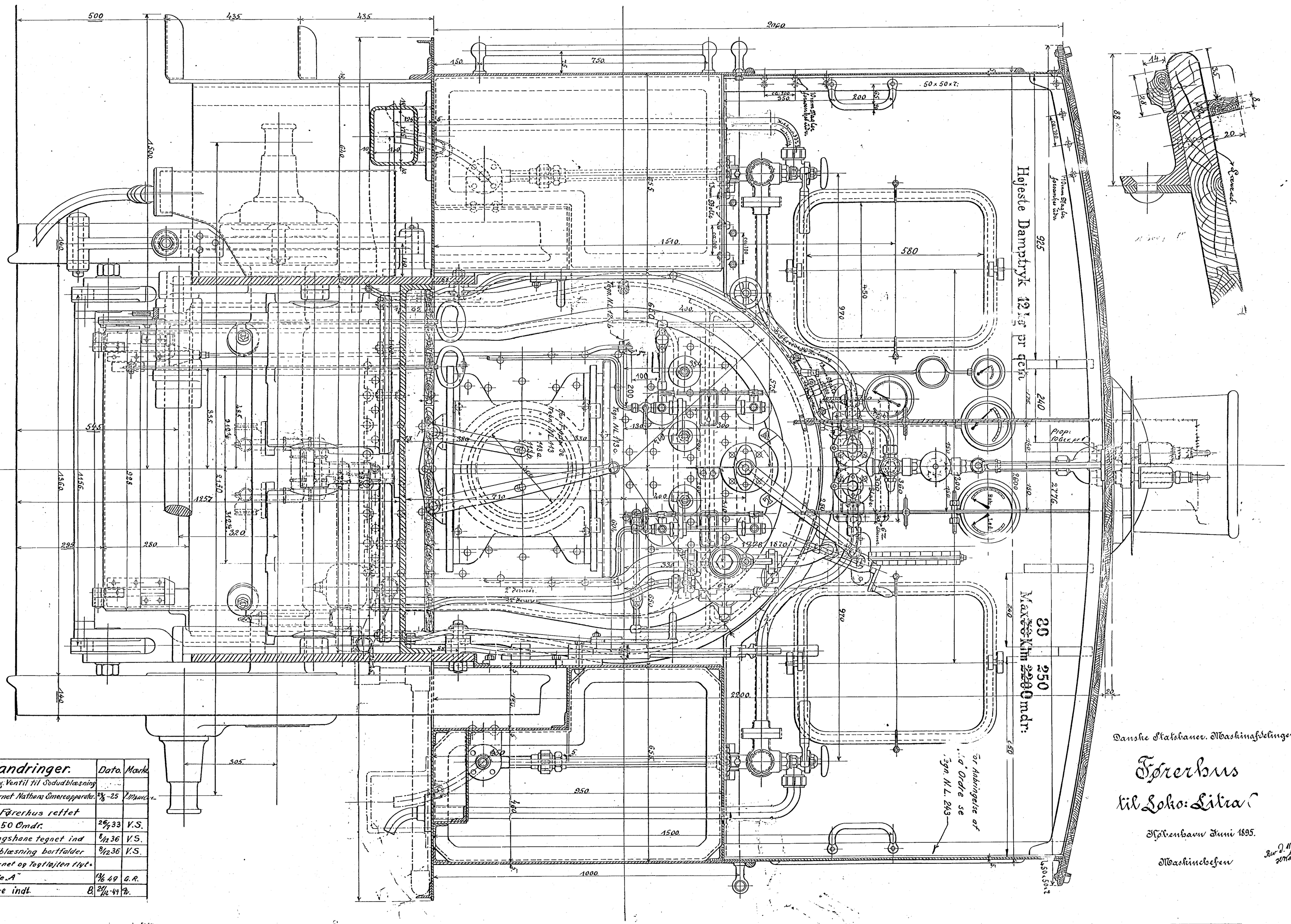
Højeste Damptryk 12 kg pr qcm
30 250
Max 75 Klm 2200 mdr:
Danske Statsbaner. Maskinafdelingen.
Førerhus
til Loko: Litra C
København Juni 1895.
Maskinchefen
Forandringer.
Dato.
Mærke
Indtegnet: Ny Fyrdør. Ventil til Sodudblæsning og Pyrometer. Hjernet Nathans Smereapparater.
Paaskrift i Førerhus rettet til 80 km. 250 Omdr.
V.S.
Slamafblæsningshane tegnet ind
V.S.
Ventil til Sodudblæsning bortfalder
V.S.
Rongertlæjte tjernet og Togtlæjten flyttet til højre Side „A"
G.R.
Lagendåseholdere indt.
Tr. Ordre se Tegn. N.L. 243
086a.