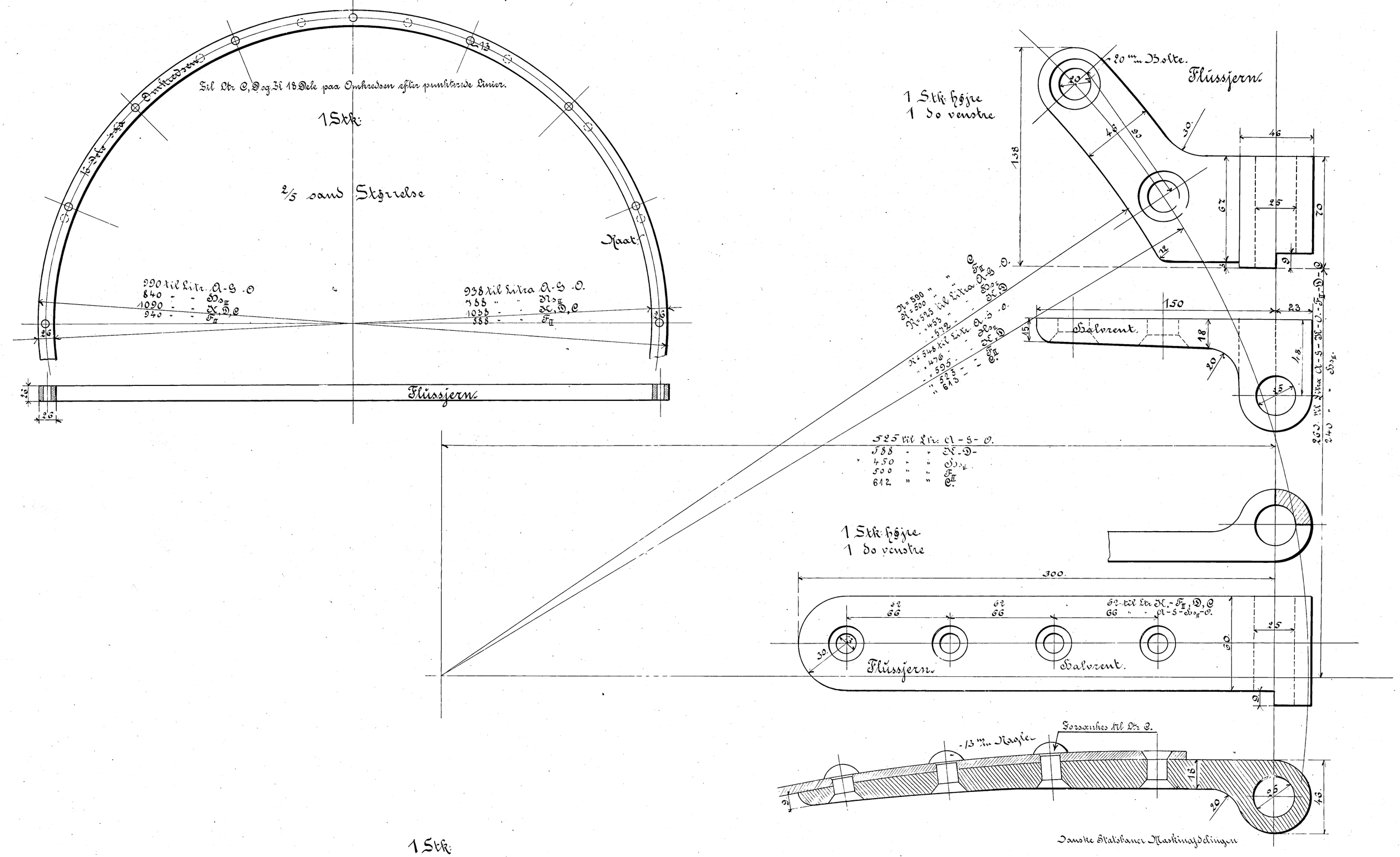

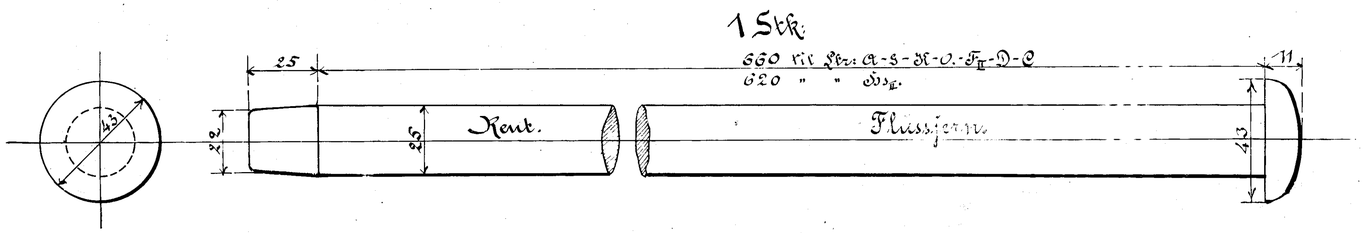

Danske Statsbaner Maskinafdelingen

Detailler til Røgkammerdør II

til Loko Litra A, G, Hs II, K, O, F II, D, C.

Rev. d. 3/11 1896. H. Warum

København Maj 1895.

Maskinchefen.