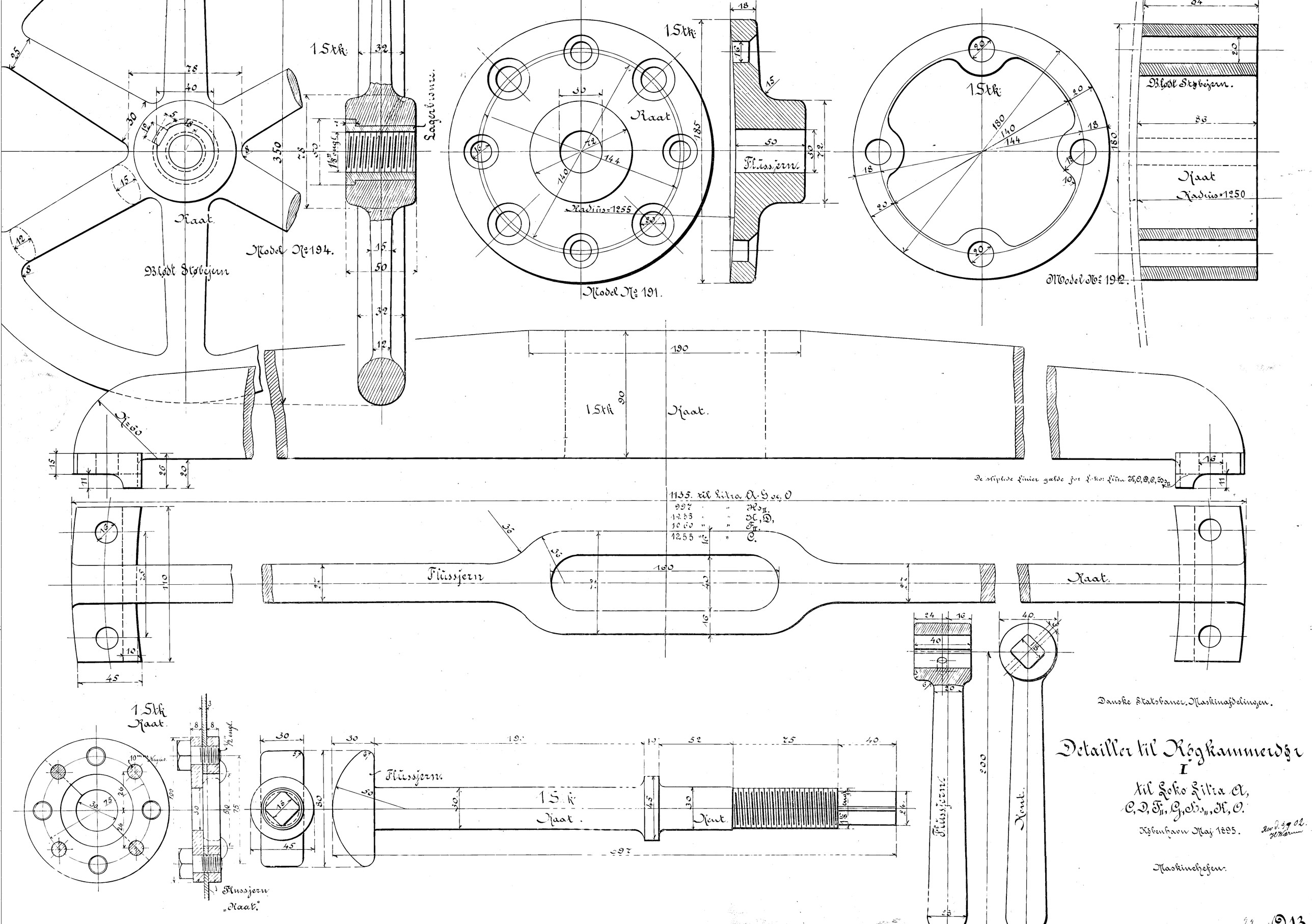

1 Stk.
Raat.
Blødt Støbejern
Model No. 194.
Lagerbronze.
Model No. 191.
Flussjern.
Radius=1255
Model No. 192.
Blødt Støbejern.
Radius=1250
1 Stk
Raat.
De stiplede linier gælde for Loko: Litra H, O, D, C, Hs II
1135. til Litra A-G og O
997 " " Hs II.
1255 " " K, D,
1060 " " F II.
1255 " " C.
Flussjern
Raat.
1 Stk
Raat.
Flussjern.
Flussjern
„Raat."
Flussjern.
Kent.
Danske Statsbaner. Maskinafdelingen.
Detailler til Røgkammerdør
I
til Loko Litra A,
C, D, F II, G, Hs II, K, O.
København Maj 1895.
Maskinchefen.