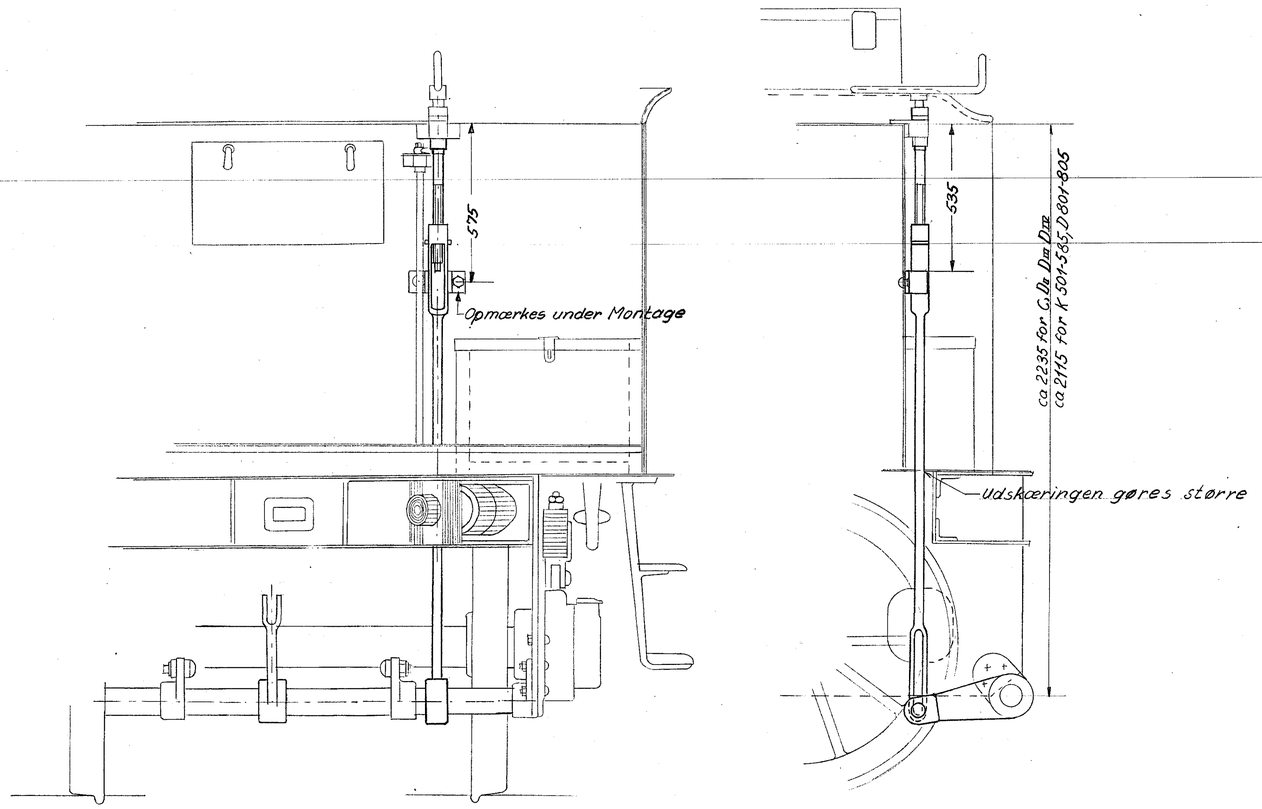

KT 25a	Pos.	Arr. af Bremse	–	1:10
Rev.				

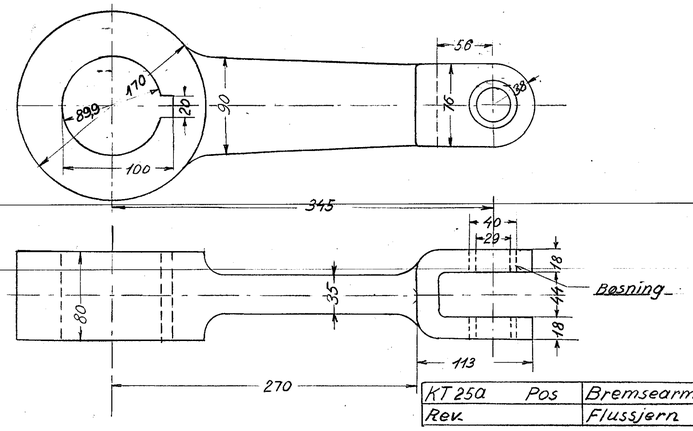

KT 25a	Pos	Bremsearm	1Stk	1:2,5
Rev.		Flussjern		

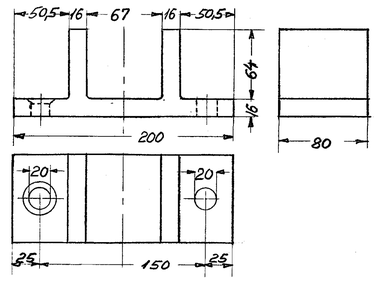

Nitte i den ene Side, Bolt i den anden

KT 25a	Pos	Stopstykke	1:Stk	1:2,5
Rev.		Flussjern		

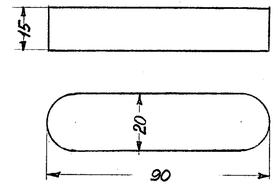

KT 25a	Pos.	Kile	3:Stk	1:1
Rev.		Kilestaal		

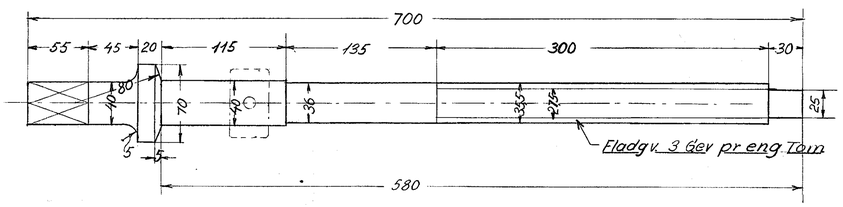

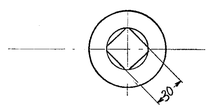

(NB) Spindlen udføres ved at forkorte den gamle Sp. og skære nyt Gev.

KT 25a	Pos	Spindel	1Stk	1:2,5
Rev.		Flussjern		

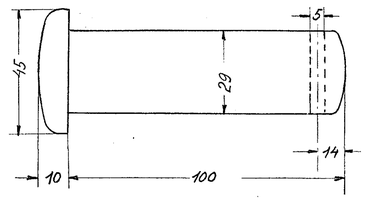

KT 25a	Pos.	Bolt.	1:Stk	1:1
Rev.		Akselstaal		

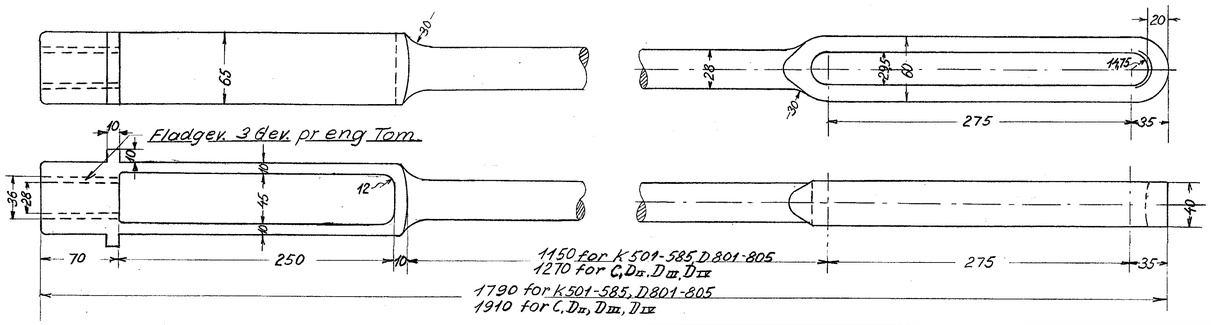

KT 25a	Pos.	Trækstang	1Stk	1:2,5
Rev.		Flussjern		

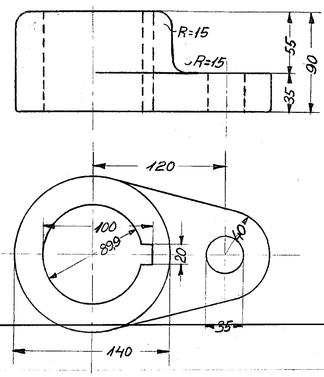

Denne Tegn. erstatter Arm paa KT25
—"— " —"— Medbr. " KT24
—"— " —"— Spindel " AT22

KT 25a	Pos.	Medbringer	2Stk	1:2,5
Rev.		Flussjern		

Rettelser

Arm Rett. Stopstykk.		
Kile, Medbringer indb.	2/10-45	L. Petersen

De danske Statsbaner
Maskinafdelingen

Maalest.	Tegn.	4-8-44	L. Petersen
1:10	Kalk		
1:2,5	Rev		
1:1	Godk.	[illegible]	[illegible]
A			

Forandring af Haandbremsen til Ltr C, K, Kn, Dn, Dm, Dm

KT 25a