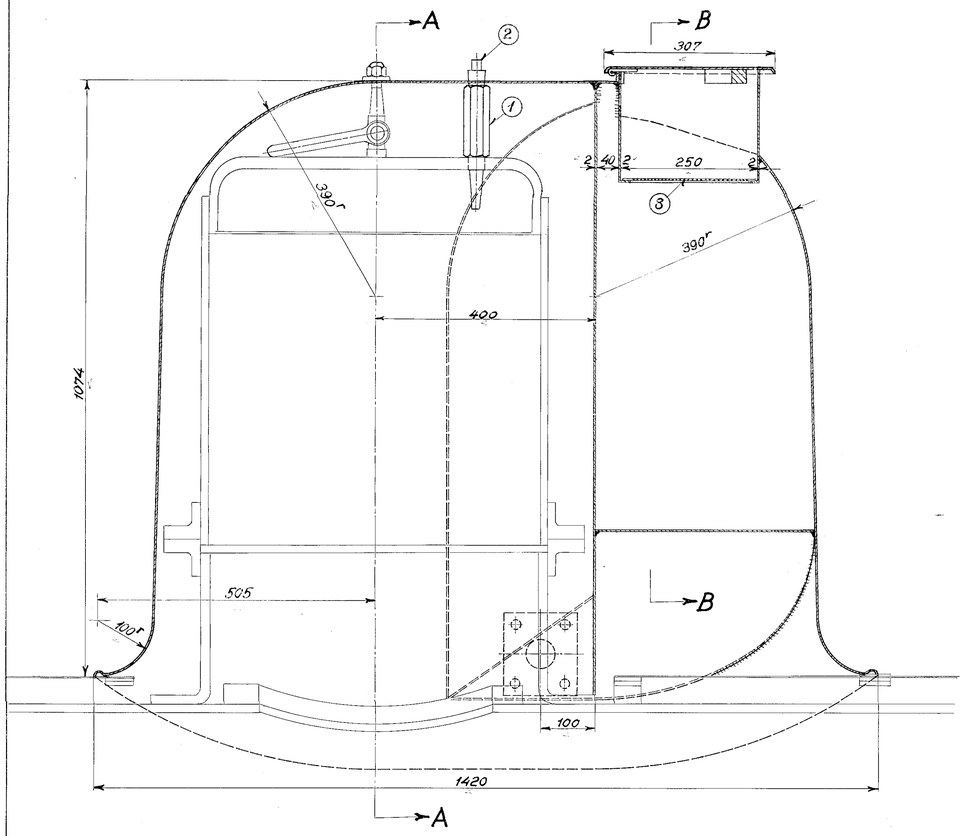


1:5

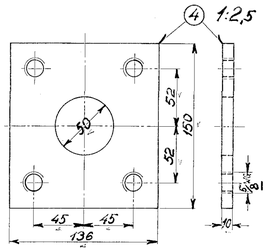


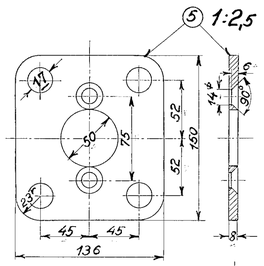


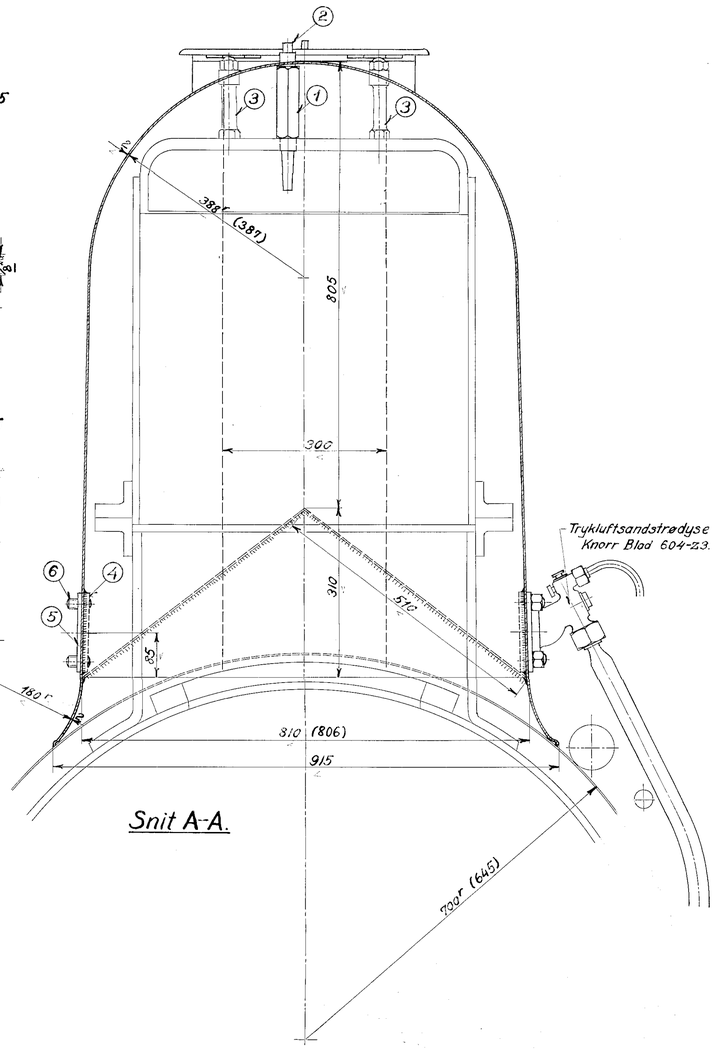


Snit A-A.

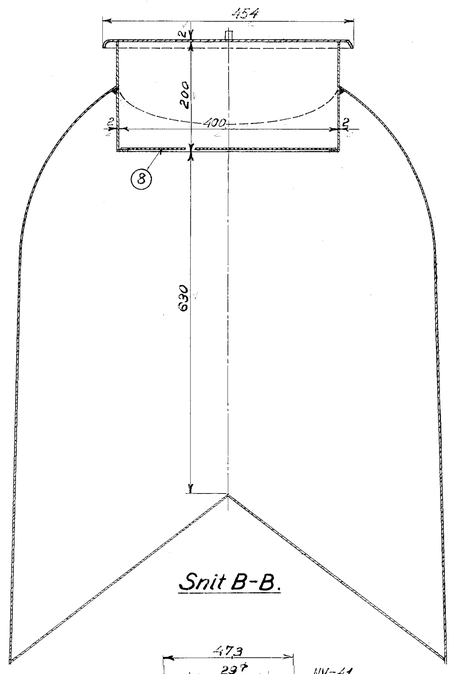


Snit B-B.

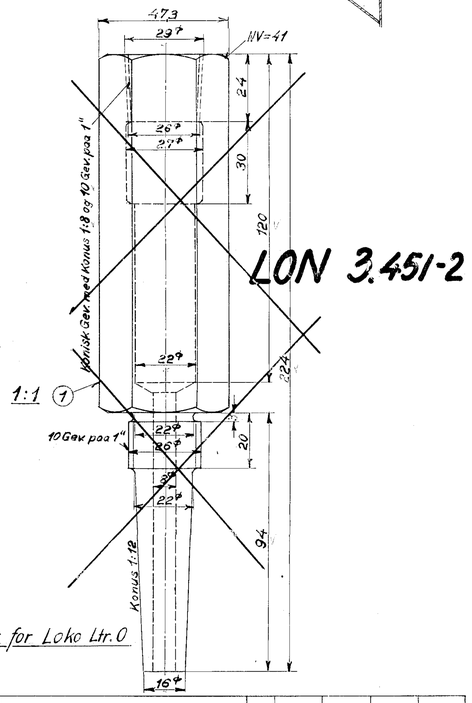


1:1

LON 3.451-2

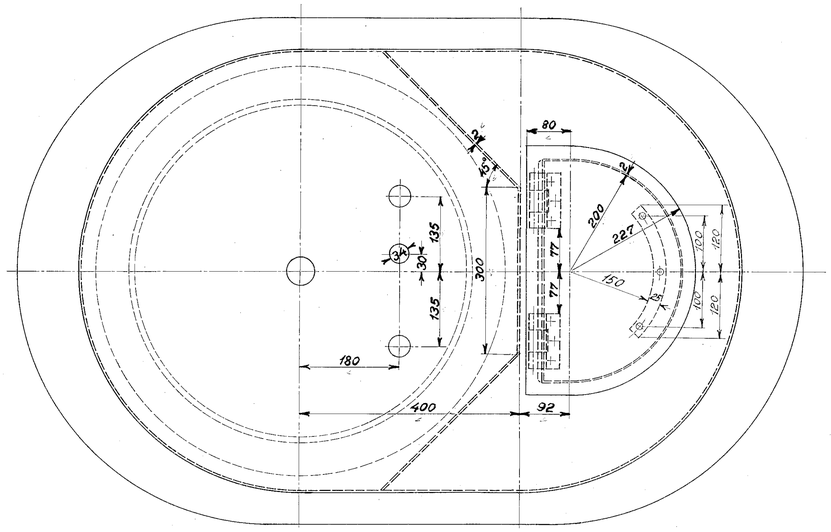


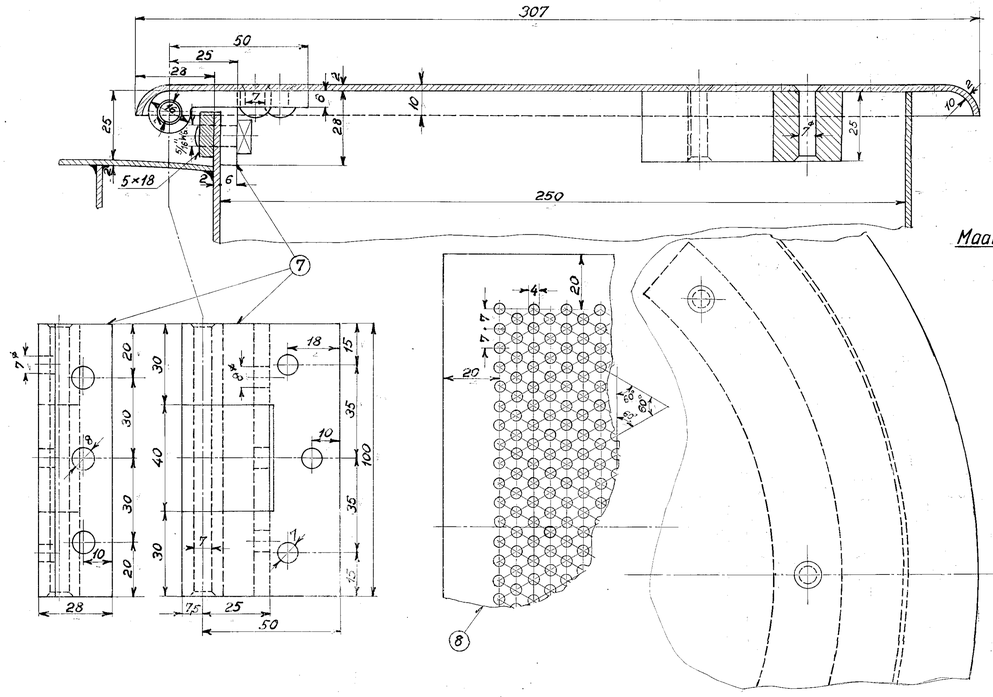


Maal i ( ) gælder for Loko Ltr. 0

| Stykkal | Genstand | Nr. | | Materiale | Model Nr. | |
|---|---|---|---|---|---|---|
| 1 | Si af perforeret Plade eller Staaltraadsvæv | 8 | 1:1 | Flussjern | | |
| 2 | Hængsler | 7 | 1:1 | Hanebron | 3661v, 3662v | |
| 8 | 5/8" Støtte, L=46 mm | 6 | | Flussjern | | |
| 2 | Monteringsplade, 8 mm | 5 | 1:2,5 | – | | |
| 2 | do. , 10 mm | 4 | 1:2,5 | Flussjern | | |
| 2 | Støtte, de gamle flyttes 180 mm fremetter. | 3 | | | | |
| 1 | Prop til Regulatorsmørestuds | 2 | NL 170 | Hanebron | 456 | |
| ~~1~~ | ~~Regulatorsmørestuds~~ | ~~1~~ | ~~1:1~~ | ~~Flussjern~~ | | |

| Forandringer | | | | | | | |
|---|---|---|---|---|---|---|---|
| Støtter ændrede | | 30-12-41 | V.S. | Ltr. 0 indført | C | 17-7-48 | Tv. |
| Nyt Lukketøj til Sandkasselaag | A | 24-10-42 | A. Andersen | | | | |
| Pos. 1 udgaar | B | 2-3-46 | | | | | |
| LON indført (M7203/46 | | 31-10-46 | E.S. | | | | |

De danske Statsbaner.
Maskinafdelingen.

Maalestok. 1:5 1:2,5 1:1

Tegn. 3/8 1941 A. Andersen
Kalk. 5/8 1941 A. Andersen
Rev. 11/8 41 V.S.

A B C

Sandkasse
til Loko Litra $K_{II}$, C, O.

$K_{II}$ 90b.