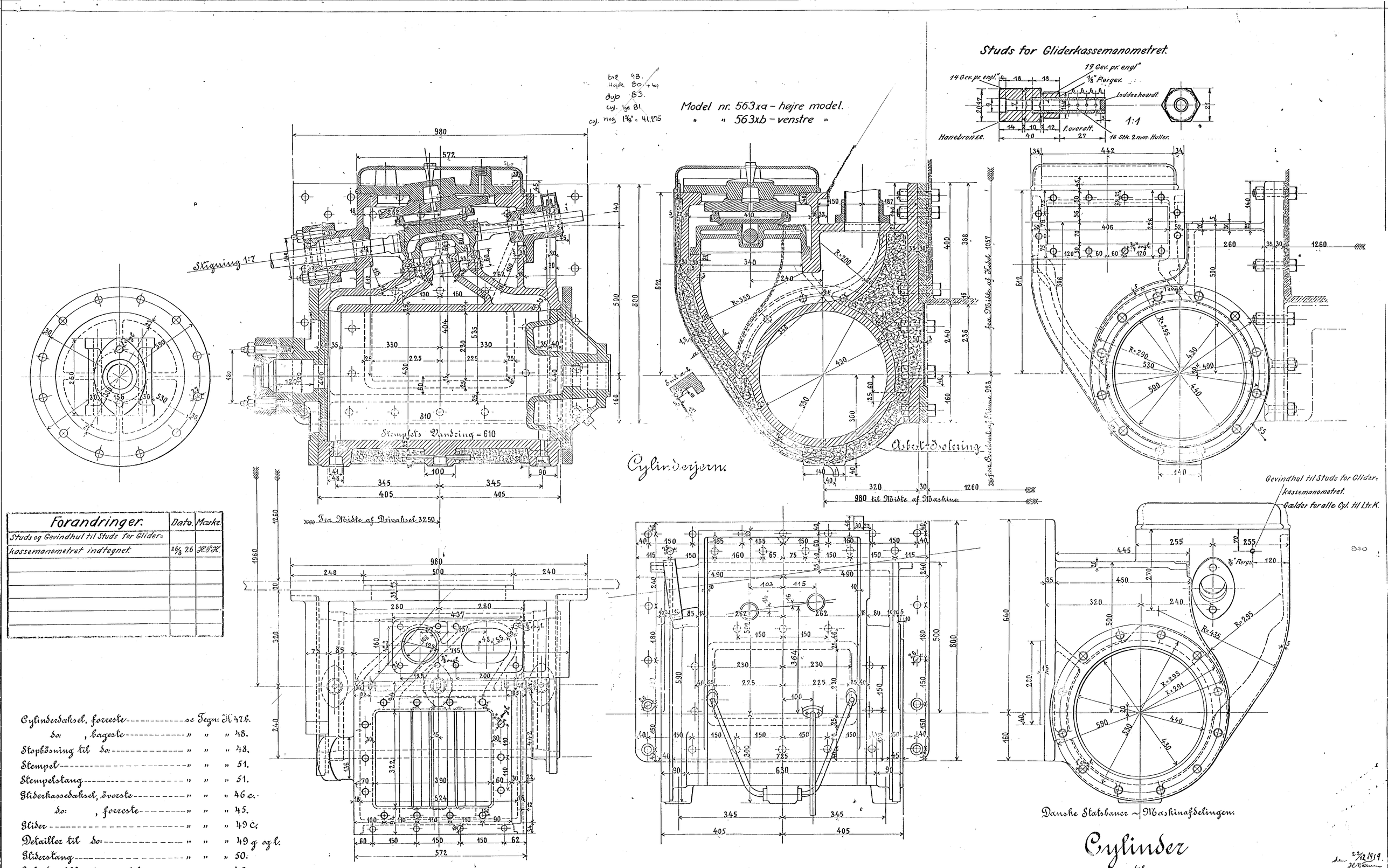

Forandringer.	Dato.	Mærke.
Studs og Gevindhul til Studs for Gliderkassemanometret indtegnet.	26/8 26	H.P.H.

Cylinderdæksel, forreste ---------- se Tegn. K 47 b.
do: , bageste ---------- " " " 48.
Stopbösning til do: ---------- " " " 48.
Stempel ---------- " " " 51.
Stempelstang ---------- " " " 51.
Gliderkassedæksel, överste ---------- " " " 46 c.
do: , forreste ---------- " " " 45.
Glider ---------- " " " 49 c.
Detailler til do: ---------- " " " 49 g og l.
Gliderstang ---------- " " " 50.
Cylinderudblæsningsventiler ---------- " " " 40.
Disposition af aflastet Glider ---------- " " " 49 m.

1 Stk. höjre som Tegn.
1 Stk. venstre modsat Tegn.

1:5 sand Störrelse.

Cylinder

til

Loko: Litra K. No 552 – [illegible] 600.

Köbenhavn. October 1899.

Maskinchefen.

K, 41 c.