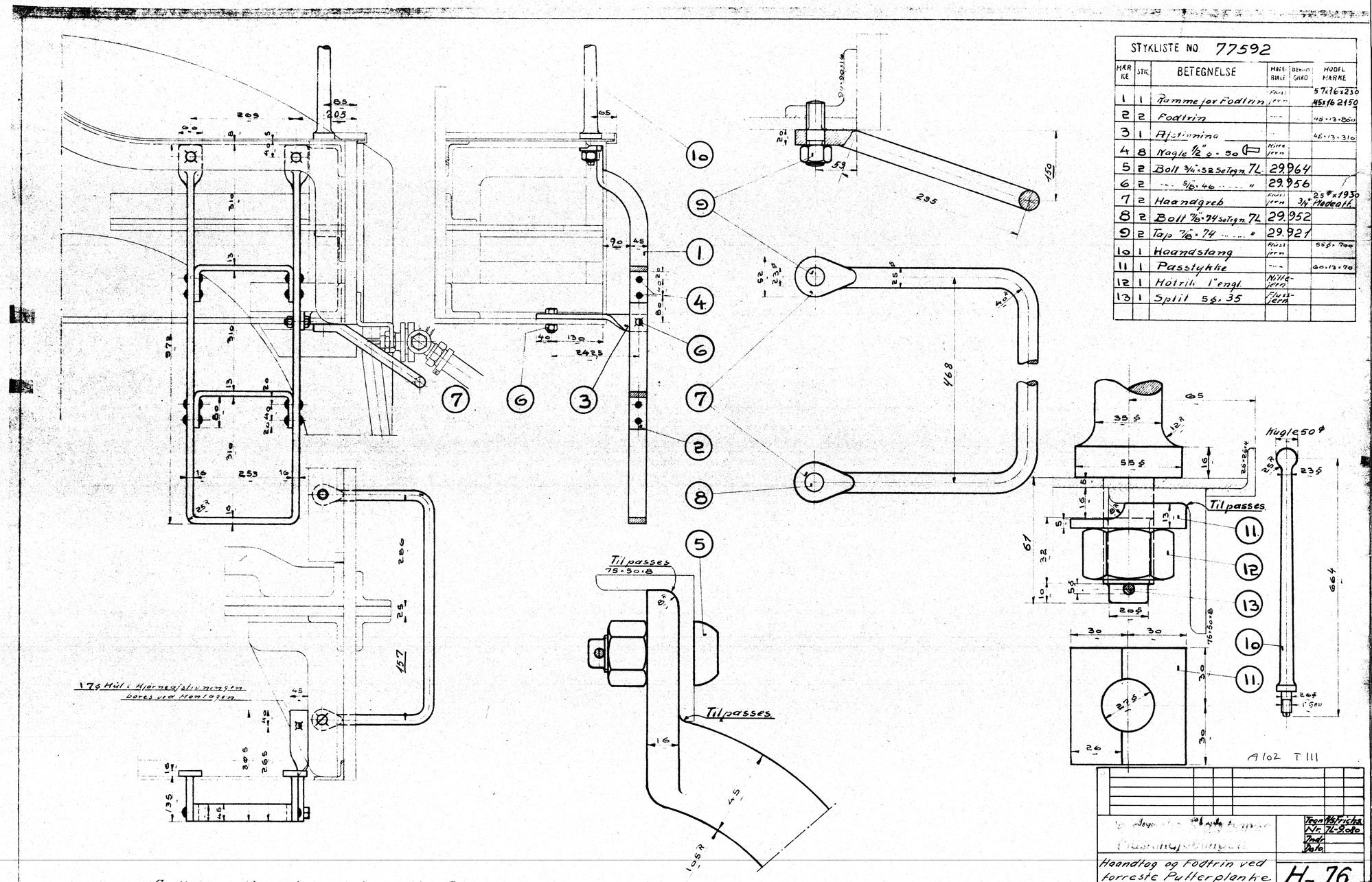

Fodtrin og Haandstang kun højre Side.

STYKLISTE NO. 77592					
MÆRKE	STK.	BETEGNELSE	MATERIALE	BEHANDGRAD	MODEL MÆRKE
1	1	Ramme for Fodtrin	Flussjern		57×16×230 45×16×150
2	2	Fodtrin	...		45×13×850
3	1	Afstivning			45×13×310
4	8	Nagle 1/2" ø × 50	Nittejern		
5	2	Bolt 3/4" × 52 Se Tegn. 7L	29.964		
6	2	... 5/8" × 46 ... "	29.956		
7	2	Haandgreb	Flussjern	3/4"	25 ø × 1930 Madeaft.
8	2	Bolt 7/8" × 74 Se Tegn. 7L	29.952		
9	2	Tap 7/8" × 74 ... "	29.921		
10	1	Haandstang	Flussjern		55 ø × 700
11	1	Passtykke	...		60×13×70
12	1	Hotrik 1" engl.	Nittejern		
13	1	Split 5 ø × 35	Flussjern		

A 102 T 111

Tegn. Nr. 7L-9.080
Indr.
Dato

Haandtag og Fodtrin ved forreste Pulterplanke 1-D. 3cyl. Godstogsloko. H.

H_{II}. 76.

29 OKT. 1943