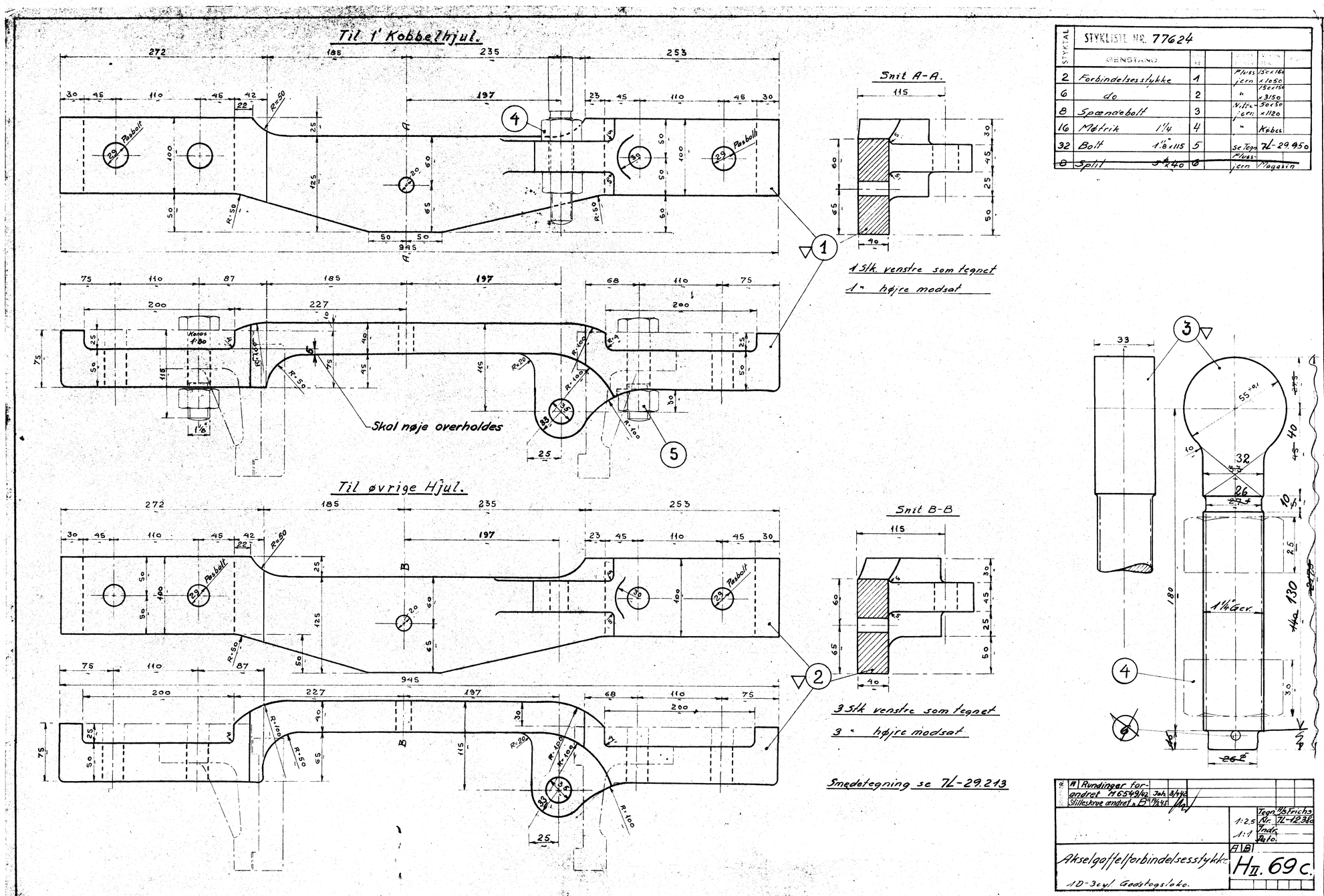

STYKTAL	STYKLISTE NR. 77624					
	GENSTAND					
2	Forbindelsesstykke		1		Fluss jern	150x150 x1050
6	do		2		"	150x150 x3150
8	Spændebolt		3		Nitte-jern	50x50 x1120
16	Møtrik	1¼	4		"	Købes
32	Bolt	1⅛"x115	5		se Tegn	7L-29.950
~~8~~	~~Split~~	~~5⌀x40~~	~~6~~		Fluss-jern	Magasin

A	Rundinger forandret M6549/42	Joh.	3/7 42
	Stilleskrue ændret „B"	9/2 45	

1:2.5 Tegn. Nr. 7L-12.380 Indr. Dato.

1:1

A B

Akselgaffelforbindelsesstykke

1D-3cyl. Godstogslaka.

H II. 69 c.

Arkiv 3/7 42