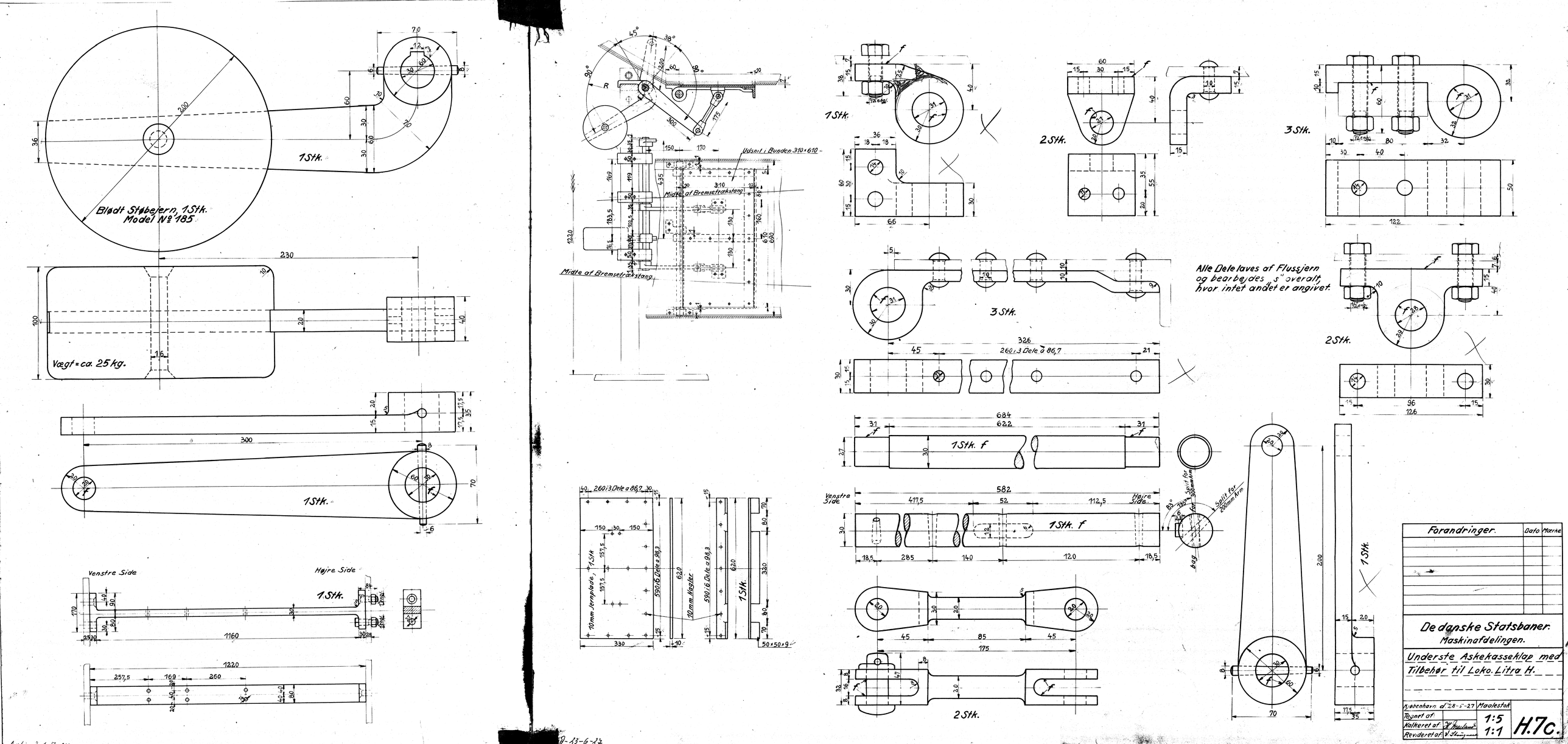

Forandringer.	Dato	Mærke

De danske Statsbaner.
Maskinafdelingen.

Underste Askekasseklap med Tilbehør til Loko. Litra H.

Kjøbenhavn d. 28-5-27	Maalestok	
Tegnet af:	1:5	H.7c.
Kalkeret af:	1:1	
Revideret af:		