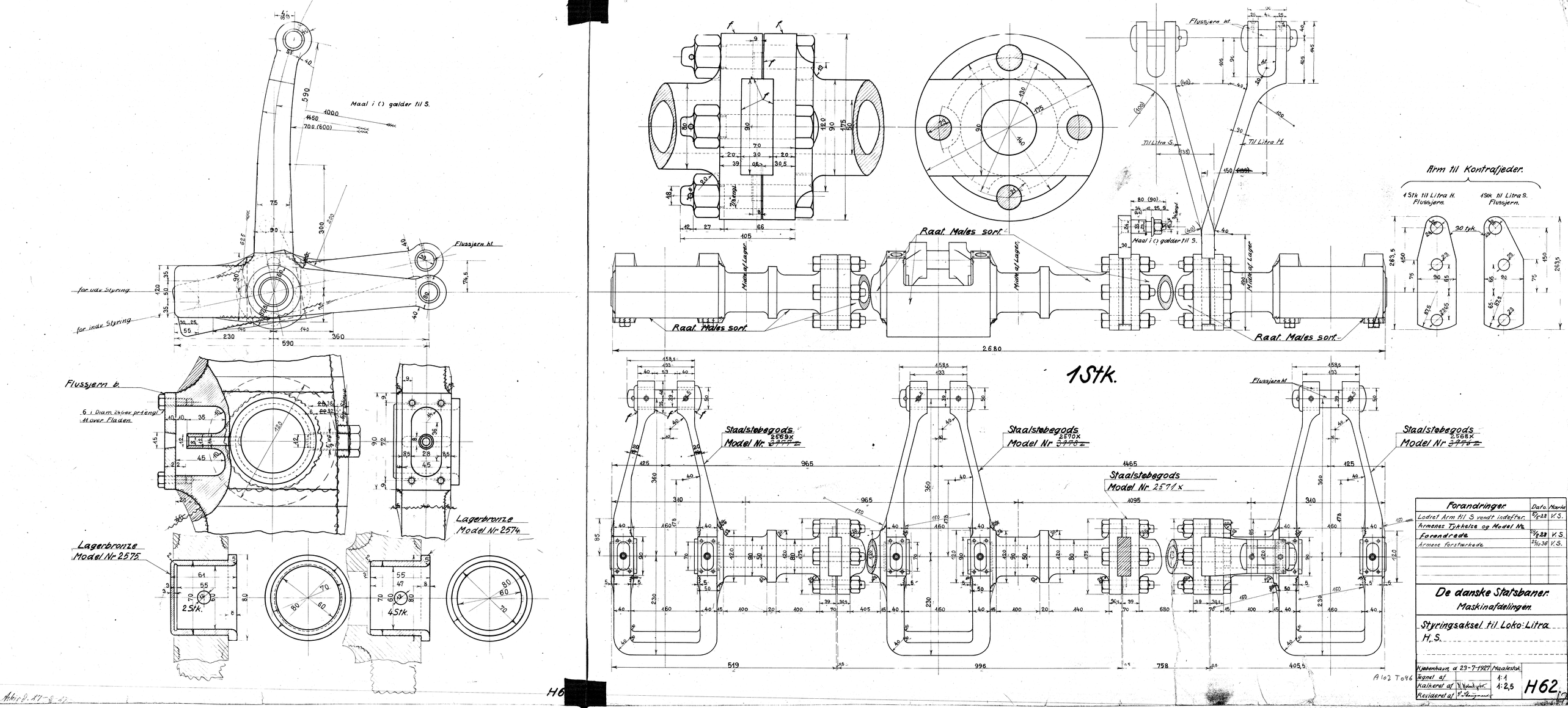
Maal i () gælder til S.
Flussjern ht.
for udv. Styring
for indv. Styring
Flussjern b.
6 i Diam. 24 Gev. pr. 1 engl.
11 over Fladen.
Lagerbronze
Model Nr. 2575
2 Stk.
Lagerbronze
Model Nr. 2574
4 Stk.
Raat. Males sort.
Midte af Lager
Maal i () gælder til S.
Til Litra S.
Til Litra H.
Arm til Kontrafjeder.
1 Stk. til Litra H.
Flussjern.
1 Stk. til Litra S.
Flussjern.
30 tyk.
2680
1 Stk.
Staalstøbegods
Model Nr. 2569 x
Staalstøbegods
Model Nr. 2570 x
Staalstøbegods
Model Nr. 2571 x
Staalstøbegods
Model Nr. 2568 x
965
1465
1095
519
996
758
405,5
Forandringer
Dato
Mærke
Lodret Arm til S vendt indefter.
5/5-28
V.S.
Armenes Tykkelse og Model Nr.
Forendrede
21/8-28
V.S.
Armene forstærkede
22/10-36
V.S.
De danske Statsbaner.
Maskinafdelingen.
Styringsaksel til Loko: Litra H.S.
Kjøbenhavn, d. 23-7-1927
Maalestok
Tegnet af
Kalkeret af
Revideret af
1:1
1:2,5
H62
A 102 T 046