35 mm Gev. 11 Gev. pr. 1" engl. i højre Cyl. til Manometerledning
~~Knasten gennembores ikke~~
~~26,4 mm Gev. 14 Gev. pr. 1" engl. i højre Cyl. for Termometer~~
20,94 mm Gev. 14 " " i venstre " til Ledning for ~~Frisk~~ Kraft dampventil

Snit A-B

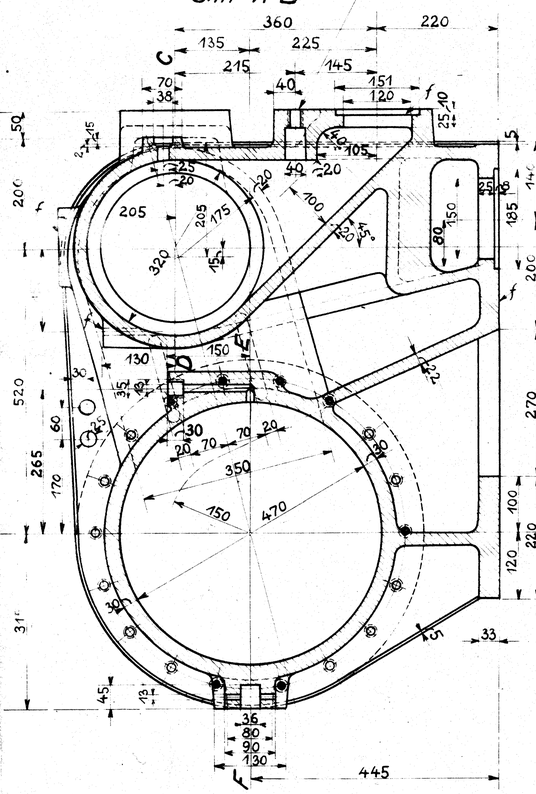

Snit C-D-E-F

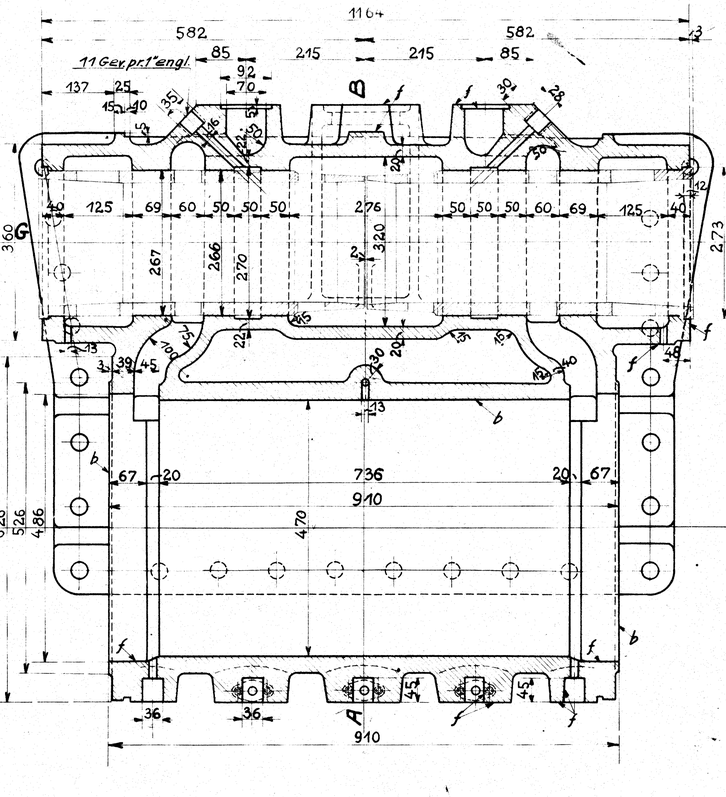

Bag

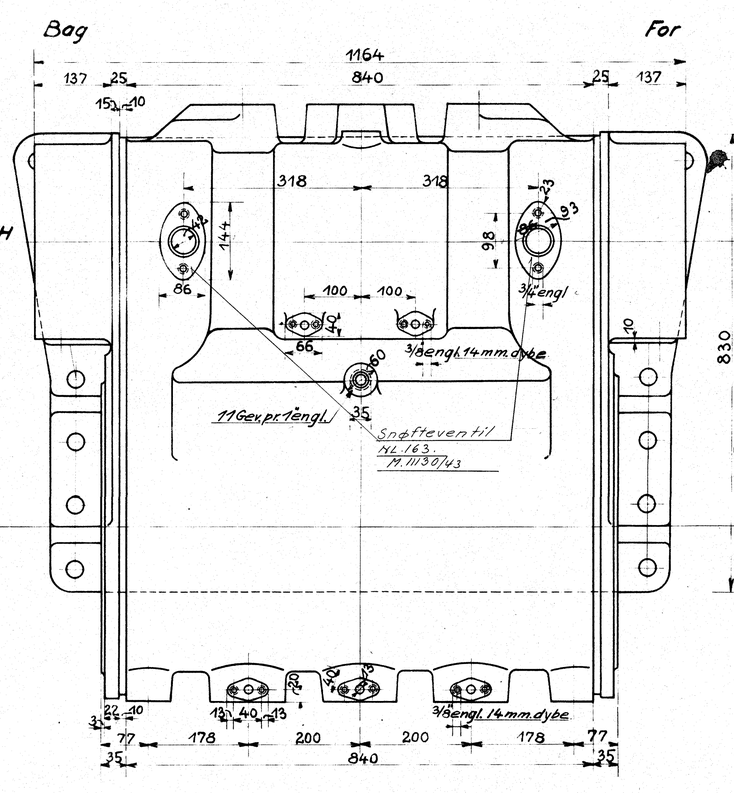

For

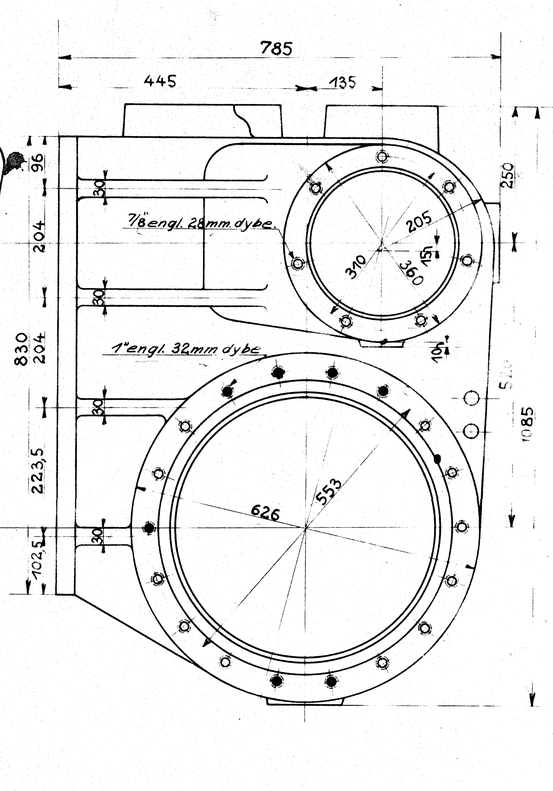

● Disse Huller maa ikke gennembores, kun 32 mm dybe.

Cylinderjern { 1 Stk. højre som Tegn. / 1 " venstre modsat.

Model Nº 556y.

Snit G-H.

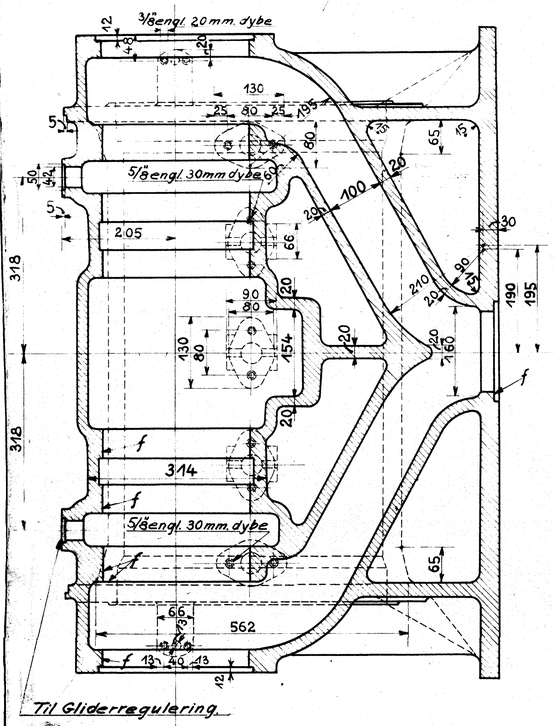

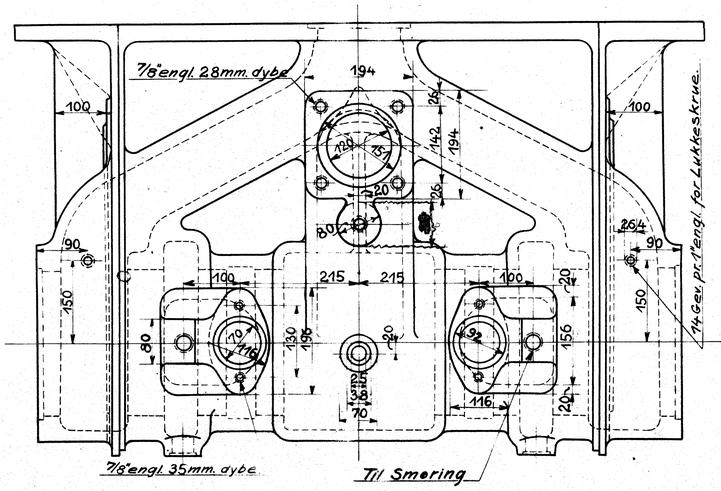

For

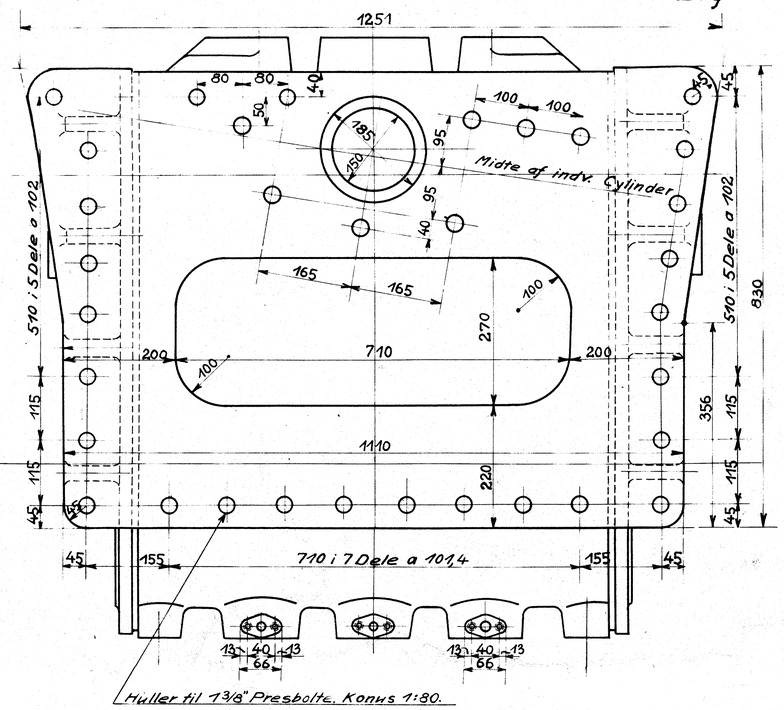

Bag

Studser, Flanger og Mellemring se Tegn.	R_{II} 41b
Gliderkasseforing	S 41g
Cylinderdæksel, forreste	R_{II} 42
" bagerste	" 43
Glider og Gliderstok	" 50
Stempel med Stang.	" 51
Cylinderudblæsningsventil.	R 39
Omløbsventil	" 41d
Gliderkassedæksel, forreste	" 44
" bagerste	" 45
Sikkerhedsventil	D_{II} 39
Snøfteventil	

Forandringer	Dato	Mærke
Termometerhul falder bort	15/5 28	V.S.
Gliderkassemanometer indføres	26/5 36	V.S.

De danske Statsbaner.
Maskinafdelingen.

Udvendig Cylinder til Loko:
Litra H.

Kjøbenhavn d. 1-6-27.	Maalestok		
Tegnet af:		1:5.	H. 41.
Kalkeret af:	O. Rasmussen		
Revideret af:	V. Thougaard		

30-6-27