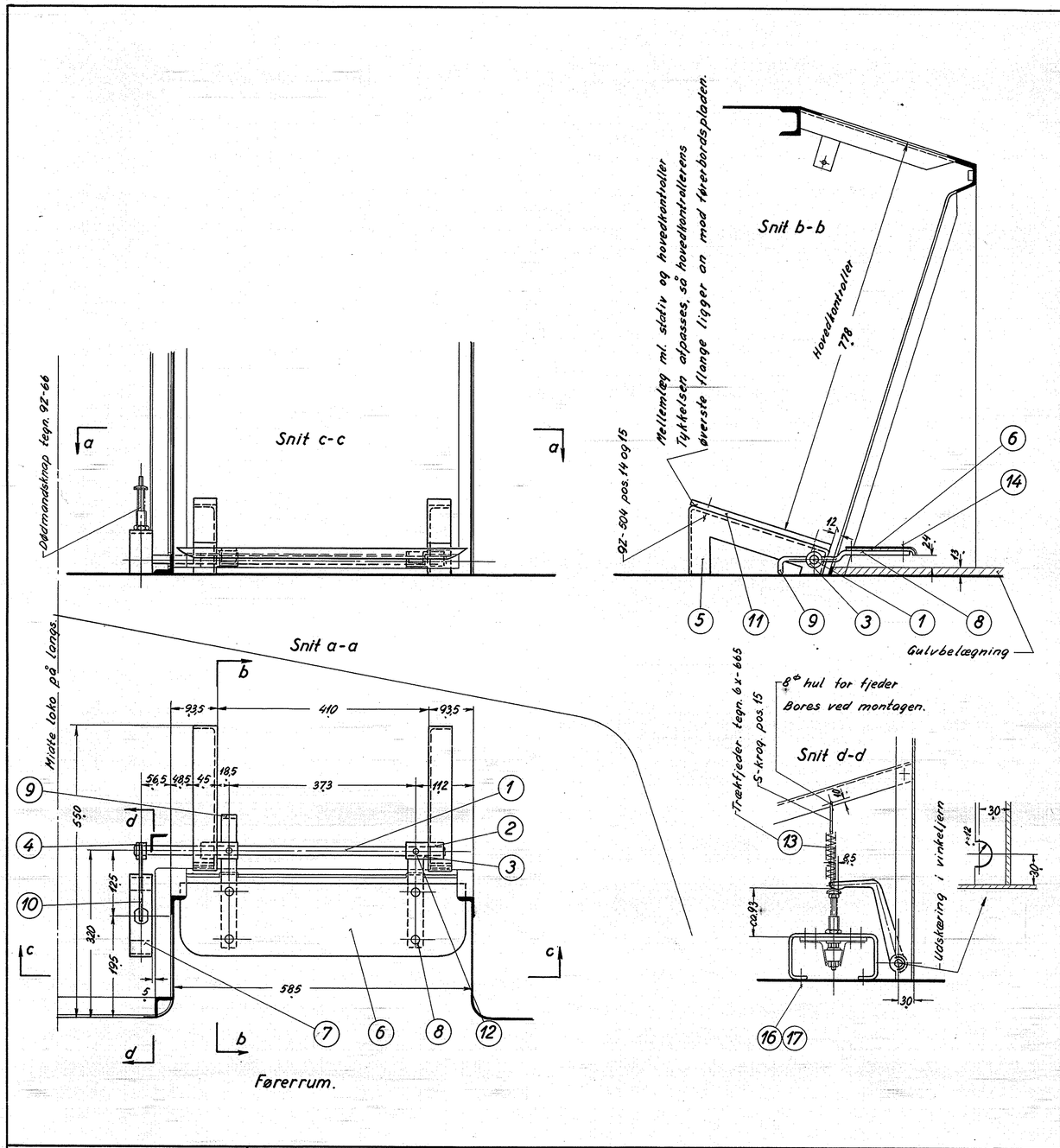


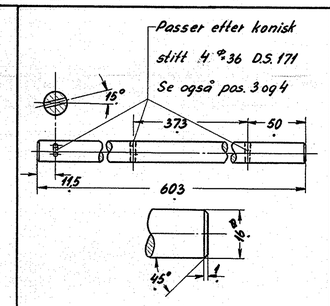


| Betegnelse | Aksel | | |
|---|---|---|---|
| Ant. ialt | Pos. 1 | Mat. | komp. st. |
| Ordr. | Stkl. 9653 | Tegn. | 301L-3.368 |

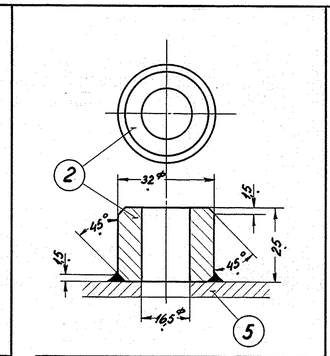

| Betegnelse | Leje | | |
|---|---|---|---|
| Ant. ialt | Pos. 2 | Mat. | 0.35 st. |
| Ordr. | Stkl. 9653 | Tegn. | 301L-3.368 |

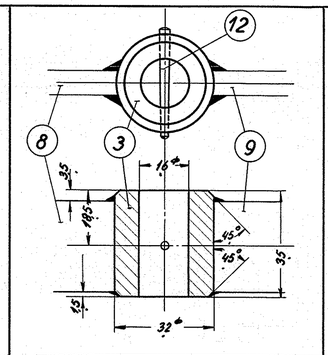

| Betegnelse | Nav. | | |
|---|---|---|---|
| Ant. ialt | Pos. 3 | Mat. | 0.35 st. |
| Ordr. | Stkl. 9653 | Tegn. | 301L-3.368 |

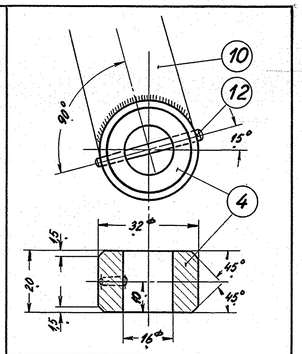

| Betegnelse | Nav | | |
|---|---|---|---|
| Ant. ialt | Pos. 4 | Mat. | 0.35 st. |
| Ordr. | Stkl. 9653 | Tegn. | 301L-3.368 |

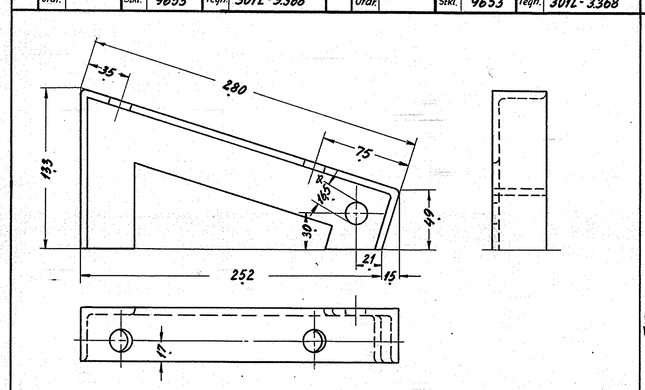

| Betegnelse | Stativ | | |
|---|---|---|---|
| Ant. ialt | Pos. 5 | Mat. | st. 37 |
| Ordr. | Stkl. 9653 | Tegn. | 301L-3.368 |

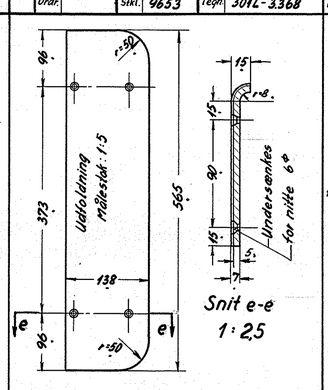


| Betegnelse | Fodplade | | |
|---|---|---|---|
| Ant. ialt | Pos. 6 | Mat. | st. 37 |
| Ordr. | Stkl. 9653 | Tegn. | 301L-3.368 |

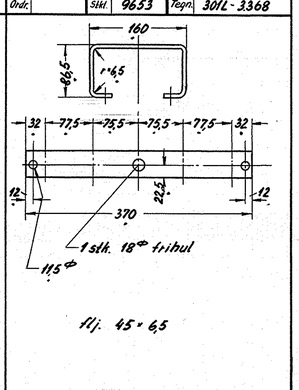


| Betegnelse | Holder | | |
|---|---|---|---|
| Ant. ialt | Pos. 7 | Mat. | st. 37 |
| Ordr. | Stkl. 9653 | Tegn. | 301L-3.368 |

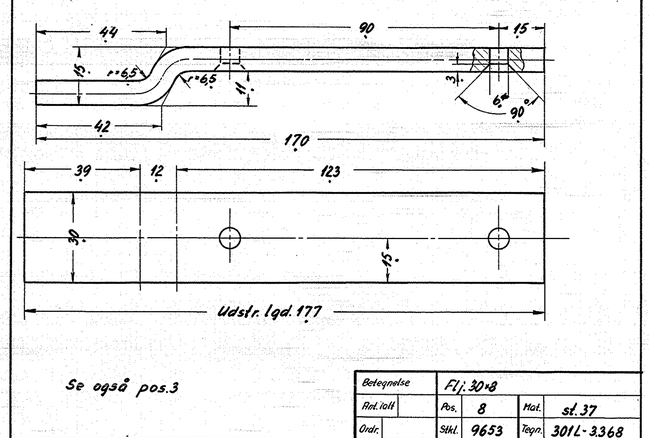


Se også pos. 3

| Betegnelse | Flj. 30×8 | | |
|---|---|---|---|
| Ant. ialt | Pos. 8 | Mat. | st. 37 |
| Ordr. | Stkl. 9653 | Tegn. | 301L-3.368 |

| Stk. | Betegnelse. | Pos. | Materiale kvalitet | Model nr. eller materiale størrelse | rå | færdig Vægt/stk. |
|---|---|---|---|---|---|---|
| 4 | 3/8" fjederskiver | 17 | fj.-st. | magasin | | |
| 4 | 3/16" WG. bolte ×20 | 16 | st. 34 | " | | |
| 2 | S-formet krog. rundj. 5⌀ | 15 | st. 37 | " | | |
| 8 | Unders. nitte 6⌀×20 | 14 | st. 34 | " | | |
| 2 | Trækfjeder. tegn. 6x-665 | 13 | fjeder stål | " | | |
| 6 | Konisk stift 4⌀×36 DS 171 | 12 | st. | magasin | | |
| 4 | Mellemlæg flj. 45×13×280 | 11 | st. 37 | flj. 45×13×1145 | | |
| 2 | Arm pl. 8 mm | 10 | " | pl. 230×120×8 | | |
| 2 | Flj. 30×8×78 | 9 | " | flj. 30×8×170 | | |
| 4 | Flj. 30×8×177 | 8 | " | flj. 30×8×740 | | |
| 2 | Holder flj. 45×6,5×370 | 7 | " | flj. 45×6,5×760 | | |
| 2 | Fodplade. Dørkplade 5/7 | 6 | " | dørkpl. 585×305×5/7 | | |
| 4 | Stativ. Vj. 45×45×5×480 | 5 | st. 37 | vj. 45×45×5×2000 | | |
| 2 | Nav. Emnerør 32/16×20 | 4 | emnerør S.K.F. | 32/16×55 | | |
| 4 | Nav. Emnerør 32/16×35 | 3 | emnerør S.K.F. | 32/16×165 | | |
| 4 | Leje Emnerør 32/16×25 | 2 | emnerør S.K.F. | 32/16×125 | | |
| 2 | Kompr. aksel 16⌀×603 | 1 | kompr. stål | komp. aksel 16⌀×1220 | | |

| | | | | | |
|---|---|---|---|---|---|
| Tegn. | B.Z. 16-6-52 | Rev. | S.P. 26/9.52 | Afd. | Z.L. |
| Kolk. | P.S. 8-9-52 | Norm. | | Dato | |

| Dato | Rettelse | Indeks |
|---|---|---|
| 26/9-52 | Pos. 7 og 13 ændret, pos. 15, 16 og 17 tilf. | a |

Målestok: 1:5; 1:2,5; 1:1

**FRICHS**

Anvendelse: Diesel el 750 hk loko

Stykliste nr.: 9653

Tegningens benævnelse: Dødmandspedal og stativ for hovedkontroller.

Tegningens nummer: 301L-3.368

Indeks: a

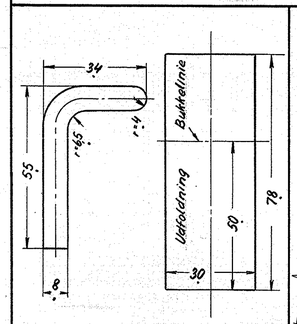


| Betegnelse | Flj. 30×8 | | |
|---|---|---|---|
| Ant. ialt | Pos. 9 | Mat. | st. 37 |
| Ordr. | Stkl. 9653 | Tegn. | 301L-3.368 |

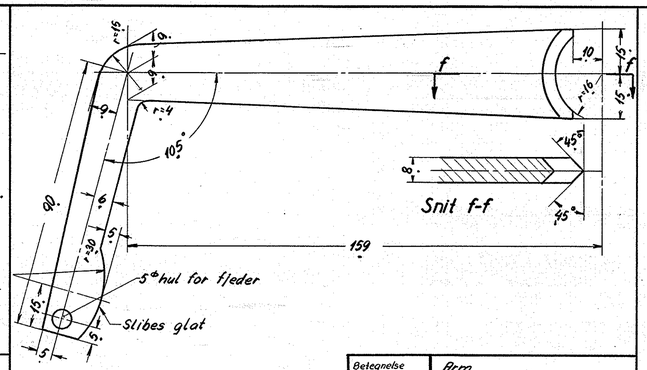


| Betegnelse | Arm | | |
|---|---|---|---|
| Ant. ialt | Pos. 10 | Mat. | st. 37 |
| Ordr. | Stkl. 9653 | Tegn. | 301L-3.368 |

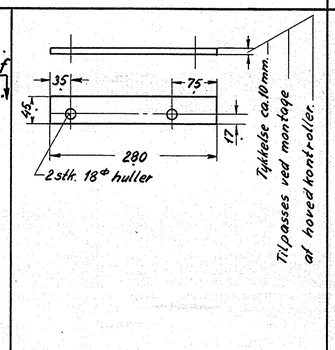


| Betegnelse | Mellemlæg Flj. | | |
|---|---|---|---|
| Ant. ialt | Pos. 11 | Mat. | st. 37 |
| Ordr. | Stkl. 9653 | Tegn. | 301L-3.368 |

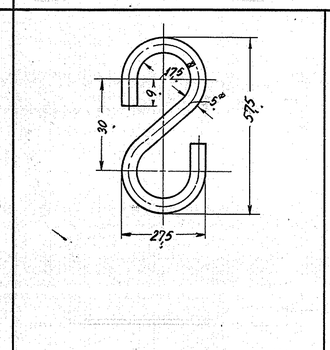

| Betegnelse | Krog rundj. 5⌀ | | |
|---|---|---|---|
| Ant. ialt | Pos. 15 | Mat. | st. |
| Ordr. | Stkl. 9653 | Tegn. | 301L-3.368 |