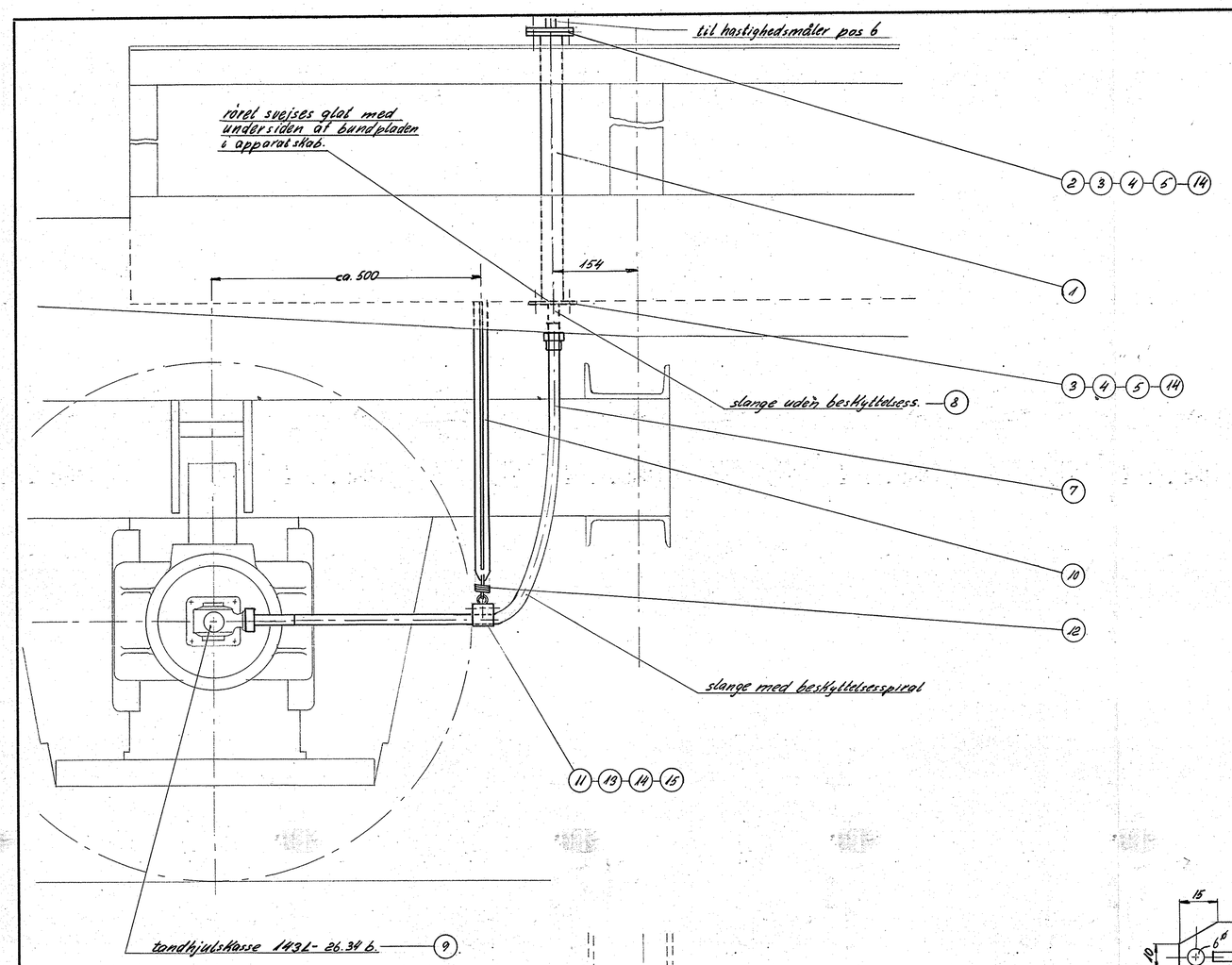

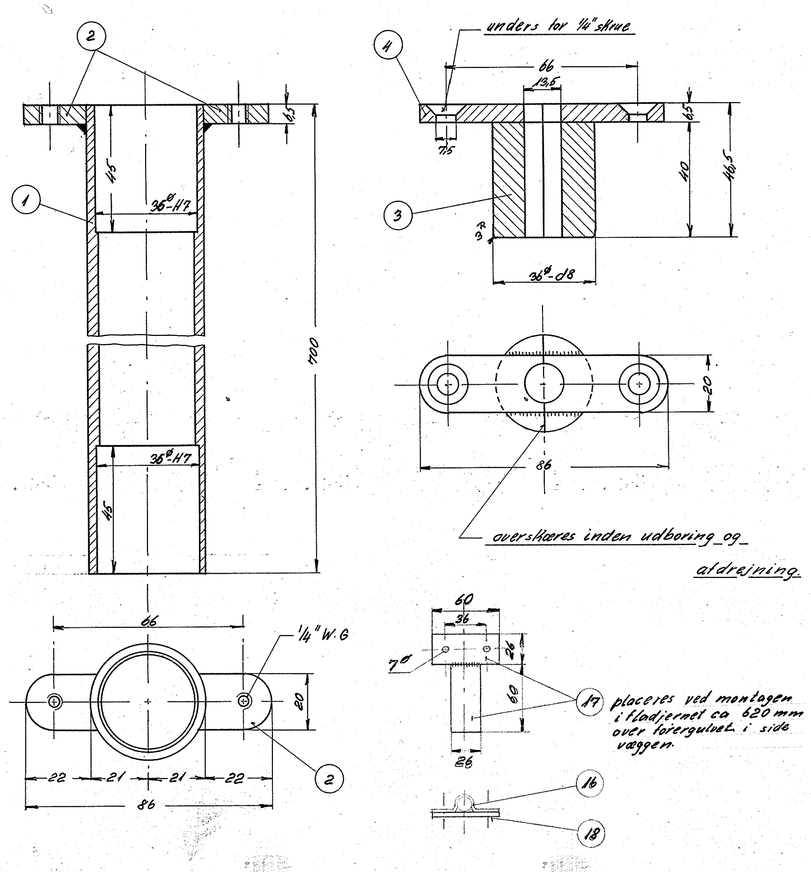

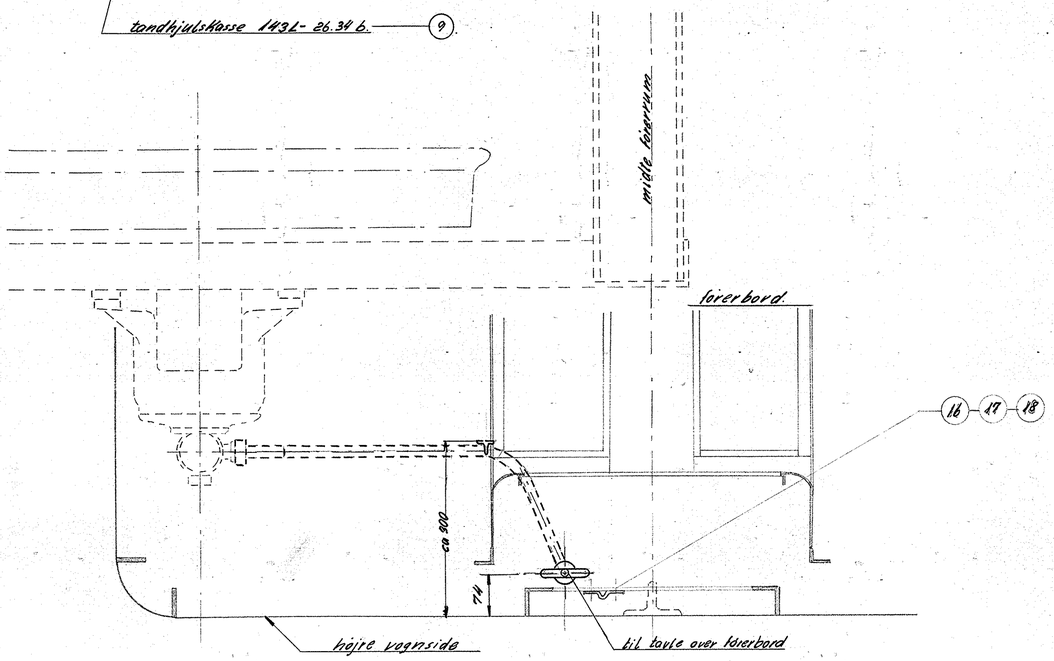

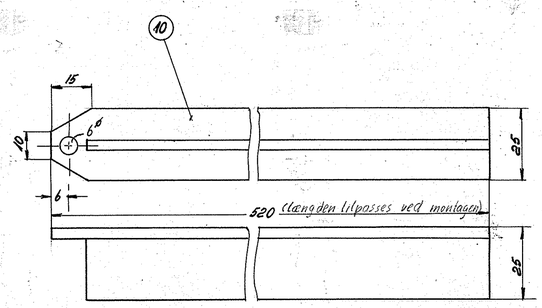

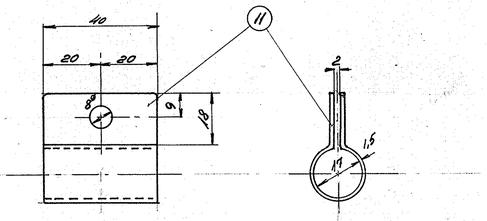

Stk.	Betegnelse	Pos.	Materiale kvalitet	Model nr. eller materiale størrelse	rå	færdig Vægt/stk.
2	skrüer med sekik hv. 1/4"×15+möt	18	st 34	magasin		
2	fladj 26×6,5×60	17	st 00	l = 130.		
1	rörholder 13 N.bl. 252	16	st 00	magasin		
7	8 1/4" blankt	15	st 00	magasin		
5	fjederskive 1/4"	14	fjederst	magasin		
1	bolt 1/4"×15	13	st 34	magasin		
1	fjeder D=30, d=2; 11 vind.	12	fjederst	tegn 6X-471		
1	böjle	11	messing	100×45×1,5		
1	T-jern 25×25×3,5	10	st 00	l = 530		
1	tandhjulskasse for hastighedsm	9		tegn 143L-26.34 b		
1	transmis.slange uden beskyttelsess	8		tegn 302L-26.350		
1	transmis. slange med beskyttelses.	7		tegn 302L-26.350		
1	hastighedsmåler	6		tegn 302L-26.350		
4	kærvskrüe m. unders hv 1/4"×15	5	st 34	magasin		
2	lap	4	alumin.	20×6,5×190		
2	prop 36/13,5ø ×40	3	alumin	stöbes		
2	lap	2	st 00	lij 20×6,5×60		
1	gevindrör 1 1/4"×4 ≡DS≡ 541	1	st 00.29	1 1/4"×4×700		

Tegn.	H-D 12-5-53	Rev.		Afd.	II L.
Kalk.		Norm.		Dato	

Målestok: 1:5; 1:1

Dato	Rettelse	Indeks
12/5 53	Ophængning ændret - ny tegn	a
24/5 53	pos 16-17 og 18 tilføjet	b.

FRICHS

Anvendelse: Diesel-el 375 hk loko

Stykliste nr.: 12779.

Tegningens benævnelse: Arrangement af hastighedsmåler.

Tegningens nummer: 302L-26.310.

Indeks: a b

FRICHS nr. 147