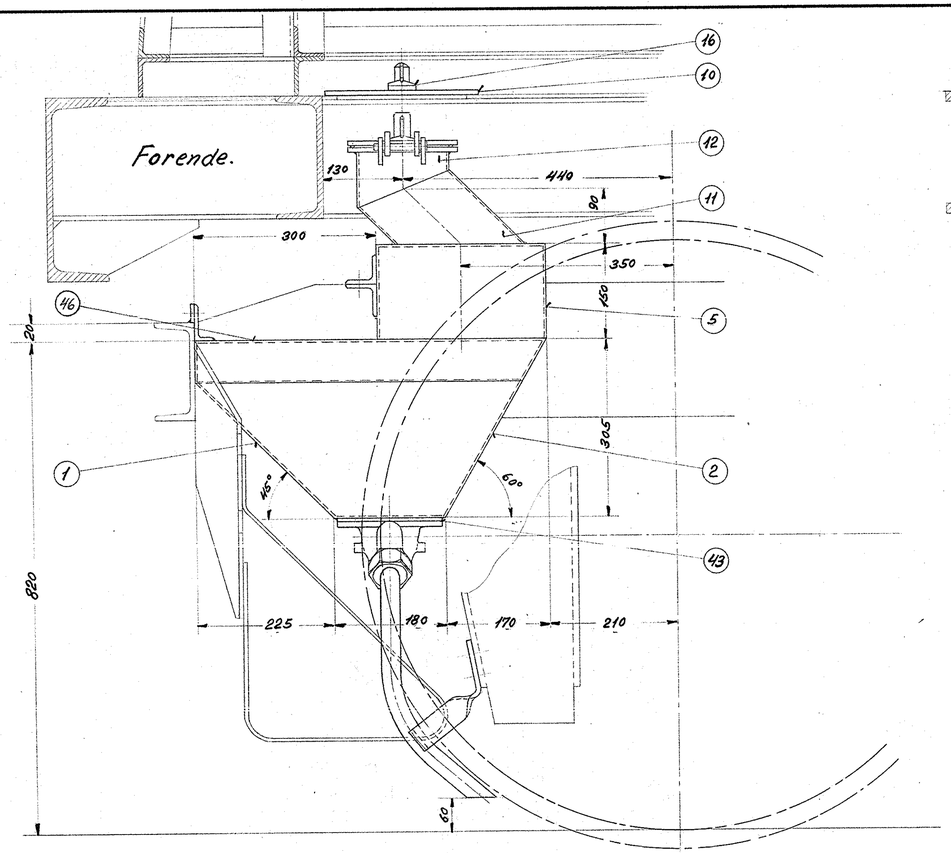

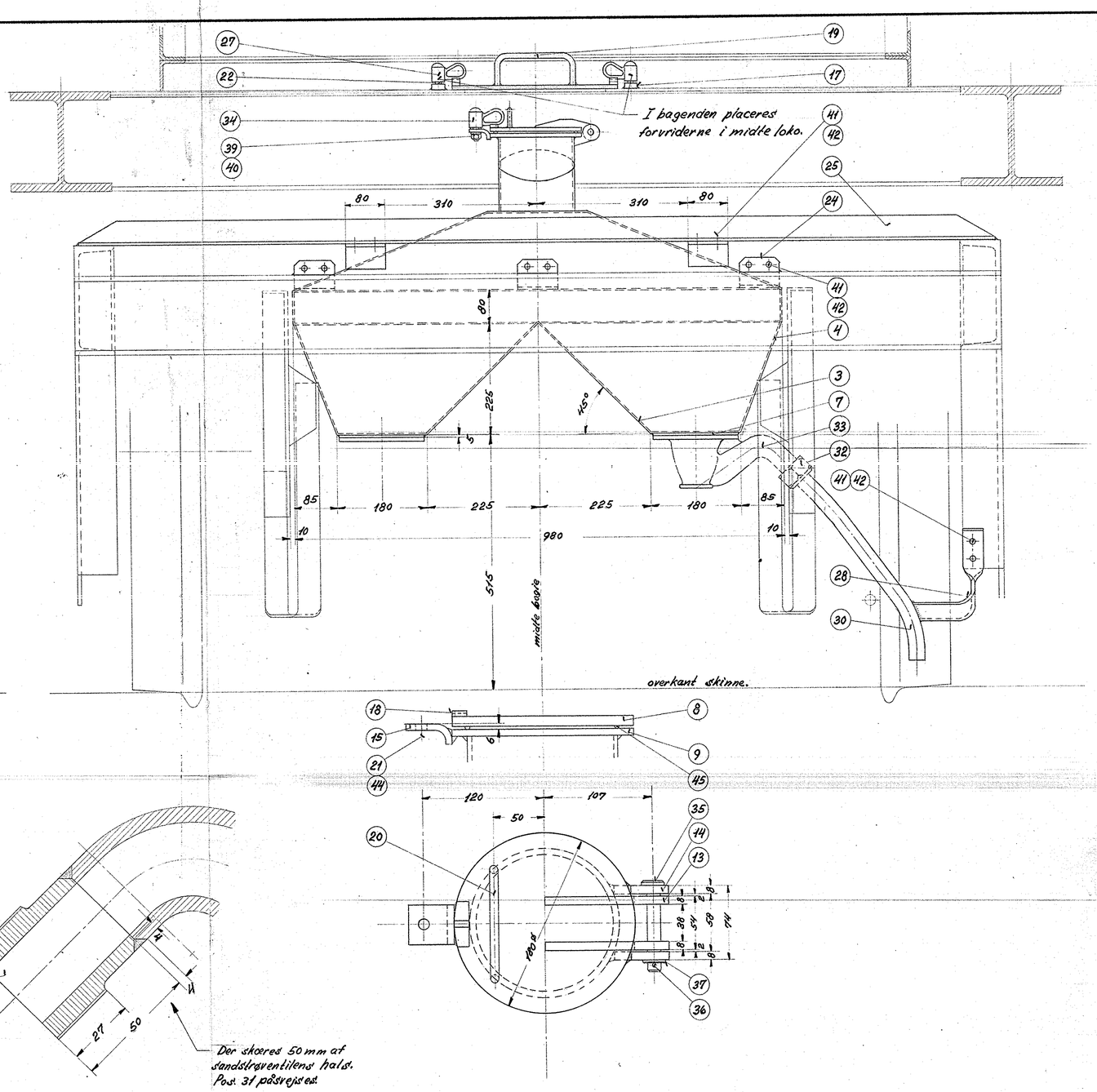

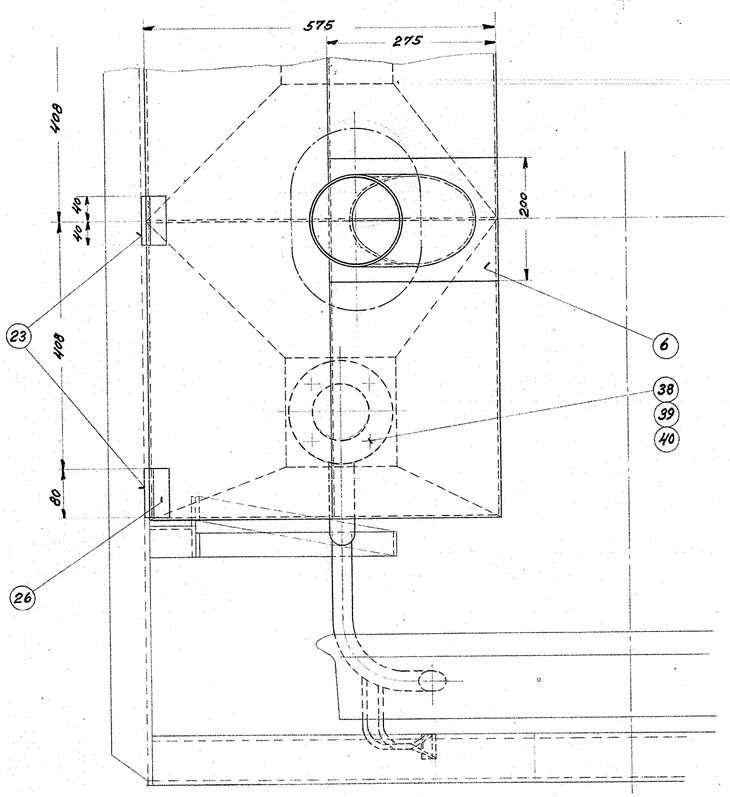

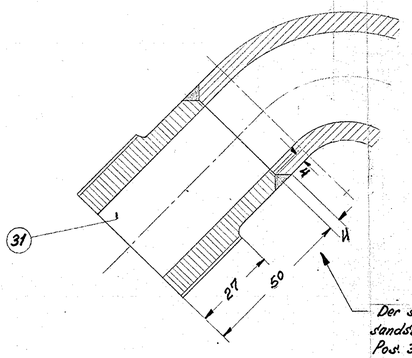

Stk.	Betegnelse	Pos.	Materiale kvalitet	Model nr. eller materiale størrelse	rå	færdig Vægt/stk.
		5				
		4				
		3				
		2				
		1				

Tegn. 242.53.FN.	Rev.		Afd. IL	Målestok: 1:5. 1:2,5. 1:1.	
Kalk.	Norm.		Dato	FRICHS	
Dato	Rettelse		Indeks		
Anvendelse				Stykliste nr.	
Diesel-el.375 hk.loko.					
Tegningens benævnelse				Tegningens nummer	
Arrangement af sanding på bogie.				302L-17.040.	
				Indeks:	

FRICHS nr. 147