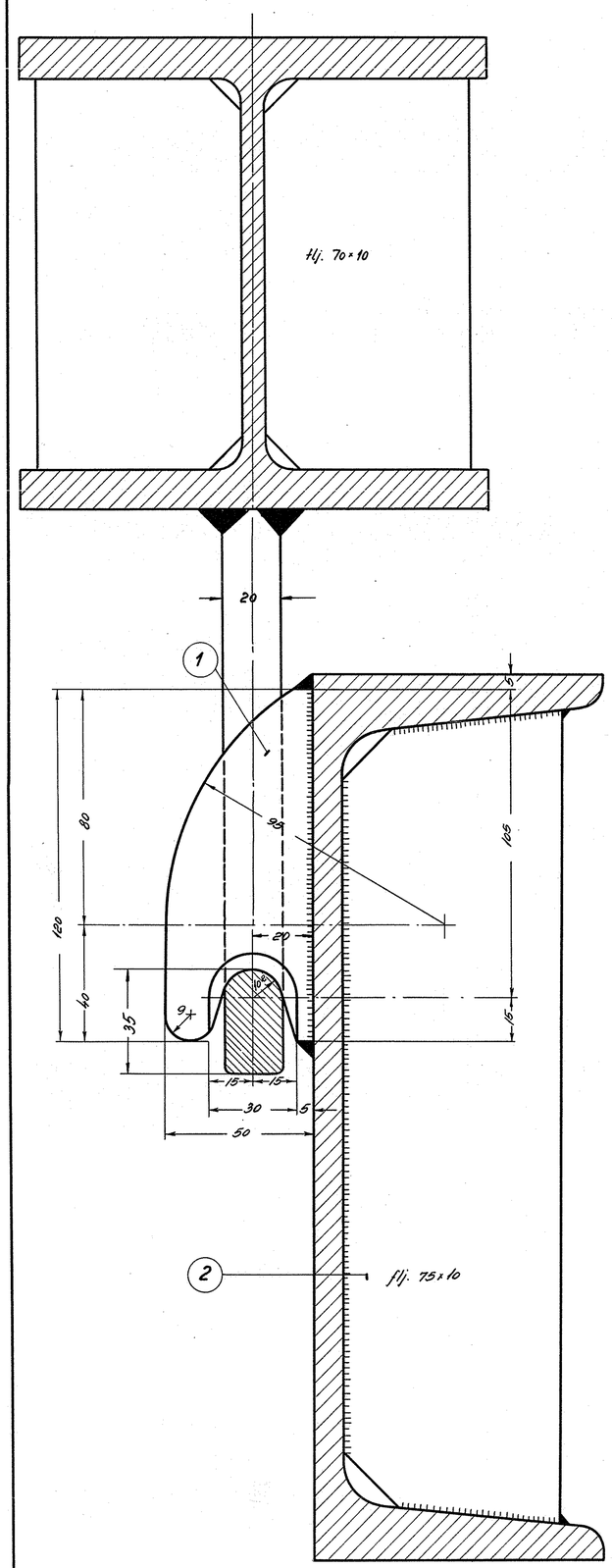

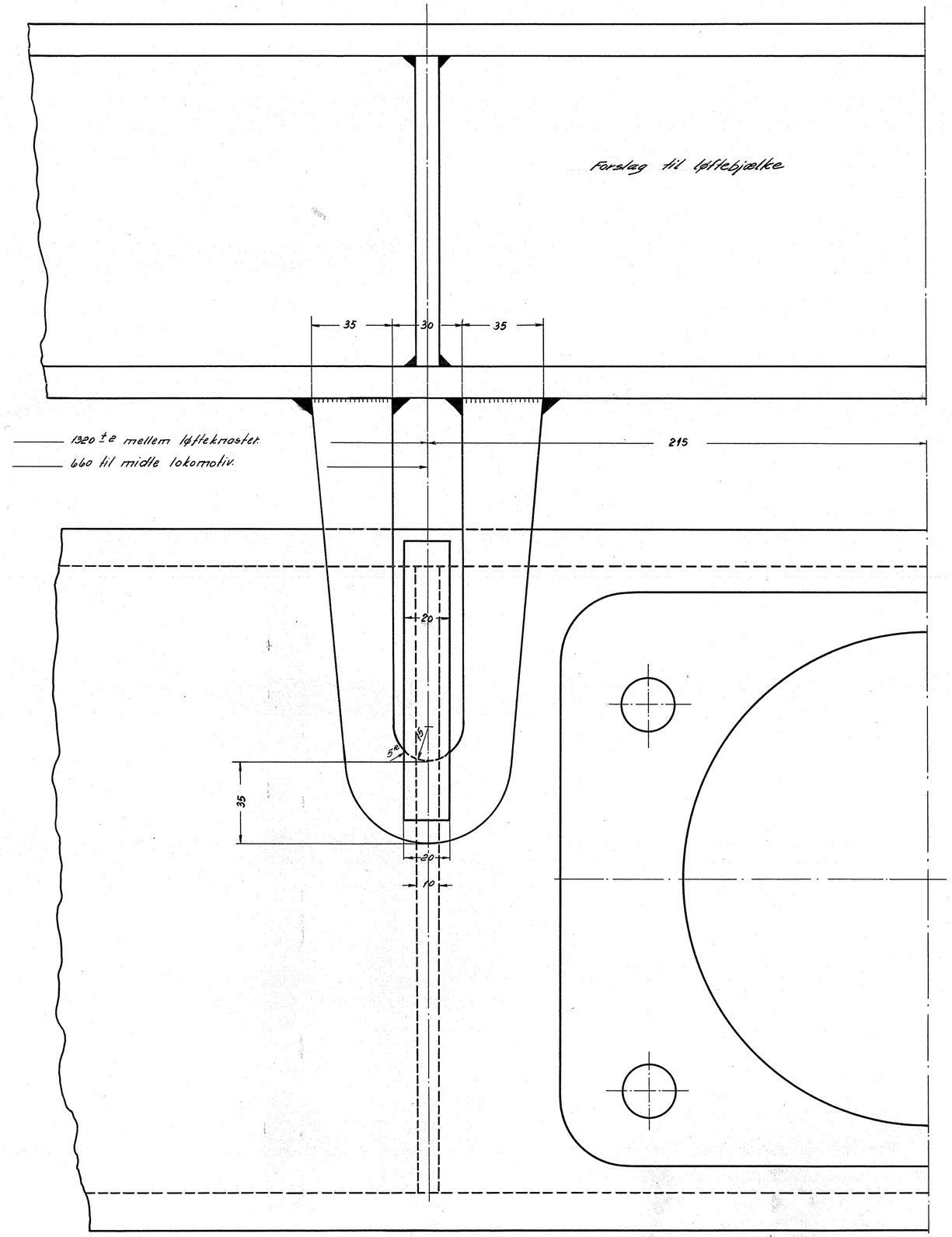

Stk.	Betegnelse	Pos.	Materiale kvalitet	Model nr. eller materiale afpræglelse	Rå	Færdig Vægt / stk.
4	ribbe	2	st. 00	flj. 75×10×1200		
4	løfteknast	1	st. 00	flj. 50×20×560		

Tegn. E.U-22-5-53	Rev.		Afl.	Ill.	Målestok: 1:1
Kalk. G.B.	Norm.		Dato		
Dato	Rettelse			Indeks	FRICHS
22/6-54	Løftebjælke indtegnet			a	
Benævnelse					Stykliste nr.
Diesel-el. 375 hk. loko.					12799
Tegningens benævnelse.					Tegningens nummer.
Løfteknaster på pufferplanke for løftebjælke.					302L – 9.012
					Indeks: a