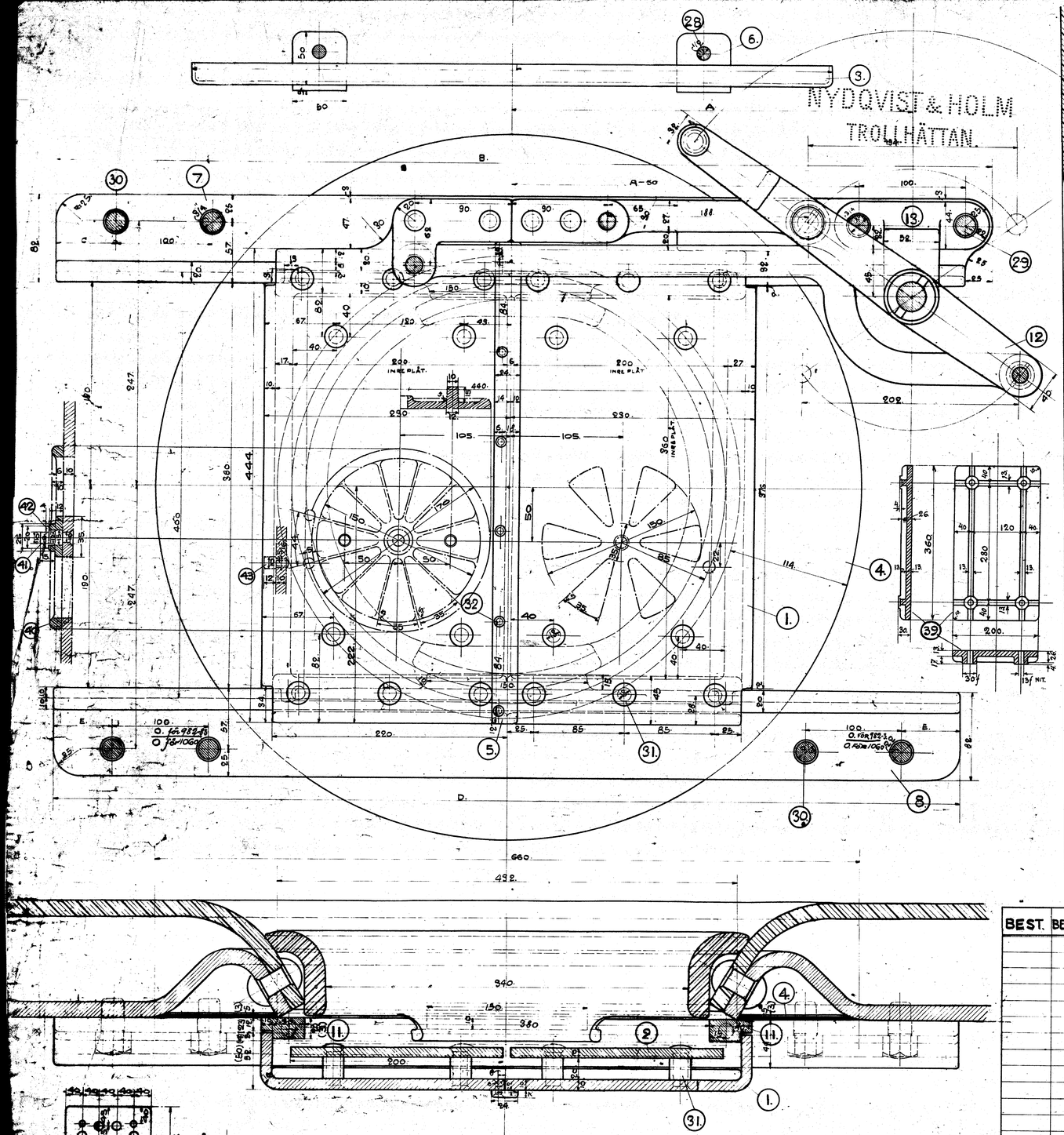

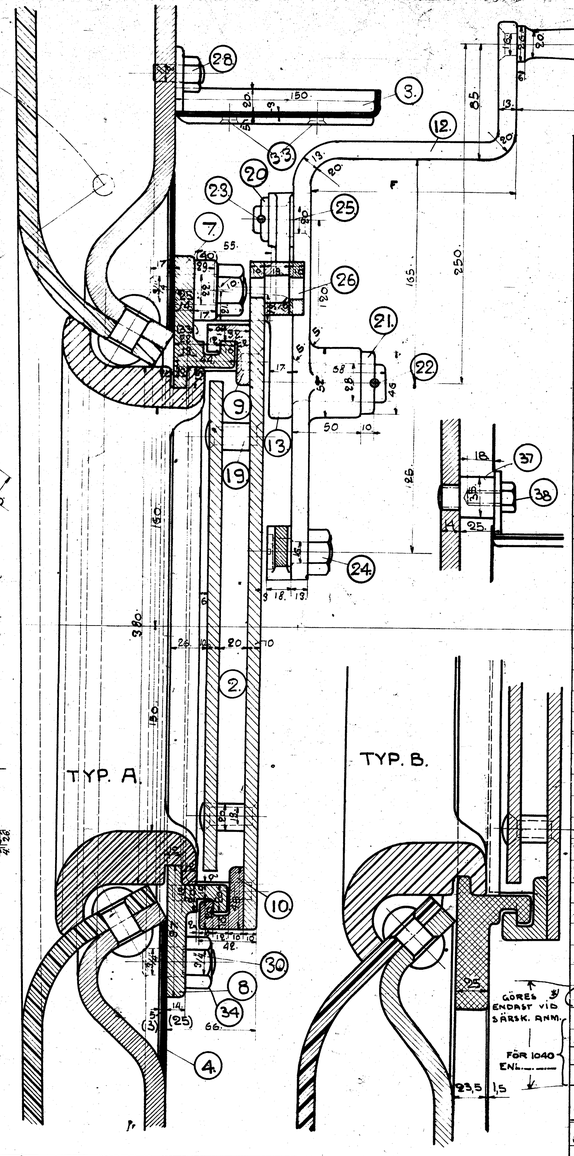

TYP. A UTAN BELÅDNAD Å BAKGAFVEL

" B MED " " " Å (M

OBS! STYCKLISTA FÖR TYP A

" " " B.

DET. N:o.	MOD. N:o.	ST.	ST.	MATT.	BENÄMNING.	DIMENS. I M.M. LÄNGD	BREDD. TYP. D.	HÖGKL. INV. D.	ANM.
1.		1.	1	JÄRNPL	ELDSTADSLUCKPLÅT.	600.	800.	10.	DELAS.
2.		1.	1	"	BRÄNNPLÅT.	410.	365.	10.	"
3.		1.	1	"	TALKPLÅT.	L=50	175	8.	
4.		1.	1	"	TÄCKPLÅT.	D=700.		5.	OBS. FÖR TYP B 3 M/M
5.		1.	1	VALSJÄRN	KANTJÄRN.	450.	24.	7.	
6.		1.	1		FÄSTJÄRN.	200.	50.	5.	
7.	S.2654	1.	1	ST.G.G.	GIRDER. ÖFVER				BEST. RITN. ENL. TYP A L. 10848/1
8.		1.	1	"	" UNDER.				BEST. RITN. ENL. TYP. B L. 10848/2
9.		2.	2	SM-JÄRN	GLIDSKENA. ÖFVER.	210			
10.		2.	2	"	" " UNDER.	210.			
11.		2.	2		SIDOJÄRN.	410.			
12.		1.	1	"	HÅFARM.				
13.		1.	1	"	FÄSTE FÖR HÅFARM.				
14.		1.	1	"	HANDTAG.				
15.		1.	1	"	DRAGLÄNK.				
16.		1.	1	"	" "				
17.		1.	1	"	FÄSTE FÖR DRAGLÄNK.				
18.		1.	1	"	" " "				
19.		8.	8	"	MELLANLÄGG.	20	D:20	D:13.	
20.		1.	1	"	BRICKA.	TJ:5.	D:32.	D:20.	
21.		1.	1	"	"	TJ:10.	D:46.	D:28	
22.		1.	1	"	SAXPINNE.	63.	6.		
23.		1.	1	"	" "	47.	5.		
24.		1.	1	"	BULT				
25.		1.	1	"	BULT.				
26.		2.	2	"	"				
27.		4.	4	"					
28.		2.	—	"	PINNBULT	L=80	D:13		
29.		2.	2	"	" "	L=66	D:3/4.		FÖR TYP. B L=80
30.		6.	6	"	" "	L=50.	D:3/4		" " " L=63.
31.		20.	20	"	NIT.	D:13.			
32.		6.	6	"	"	D=6.			
33.		4.	4	"	"	D:10.			
34.		8.	8	"	MUTTER 3/4"				
35.		1.	1	"	" 5/8"				
36.		6.	4	"	" 1/2"				
37.		—	2	"	FÄSTE				
38.		—	2	"	SKALLSKRUF 1/2"	15			
39.	3333	2.	2	GJUTJÄRN	SKYDDSPLÅT				1 ST. FÖR Nº 2 & 19 (SE BEST. LISTAN)
40.	3333		2	"	LUFTVENTIL				
41.			2	SM-JÄRN	BULT				
42.			2.	"	BRICKA				
43.			2		PINNE				

GÖRES ENDAST VID SÄRSK. ANM.

FÖR 1040 ENL.

BEST.	BESTÄLLARE.	A.	B.	C.	D.	E.	F.	G.	H.	L.	ANM.
899-99	[illegible]	360	850	30	870	30	150	537	163	[illegible]	
900-99	[illegible]	350	850	30	870	30	150	537	163	[illegible]	
910	[illegible]	350	870	30	870	30	150	537	[illegible]	[illegible]	
957	[illegible]	320	810	25	800	35	150	516	138	[illegible]	
982-83	[illegible]	350	850	25	850	35	175	541	163	[illegible]	
1031	[illegible]	370	840	20	870	30	175	561	183		TYP B. [illegible]
1050	[illegible]	370	870	20	870	30	175	561	183		TYP B. [illegible]
1060	[illegible]	320	800	20	850	25	150	516	138	[illegible]	[illegible]
1101-2	KJÖGE-RINGST.	375	900	25	900	25	170	566	188	—	TYP B. NT 3 G. (28 GRADER). REGELSEN FÖR VANSTERSIDA.

BEST.	BESTÄLLARE.	A.	B.	C.	D.	E.	F.	G.	H.	L.	ANM.

TILL LOKOMOTIV.

ELDSTADSLUCKA.

SKALA 1. 2. M. MÅTT.

L. 10848

T. M. V. 19/3 08

Schmeyer